Wiring materials General Catalogue

MORIMIYA

配線資材総合カタログ

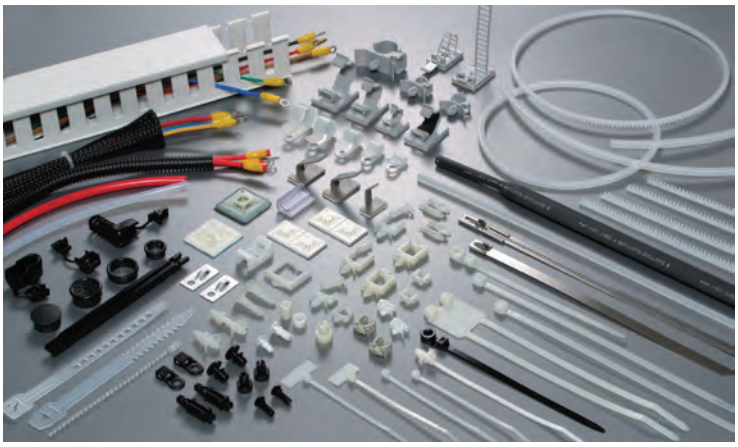

チューブ類・ケーブル結束システム・ブッシュ類
クランプ＆クリップ類・ディップ製品＆ファスナー類

森宮電機株式会社

MORIMIYA

ECOLUTIONS

The provider of various high quality wiring materials.

ハイクオリティな配線を
トータルで構築

ケーブルタイから電線類まで配線資材をトータルでラインアップ

作業効率を高める多機能製品が充実

あらゆる設置条件に対応する、素材バリエーション

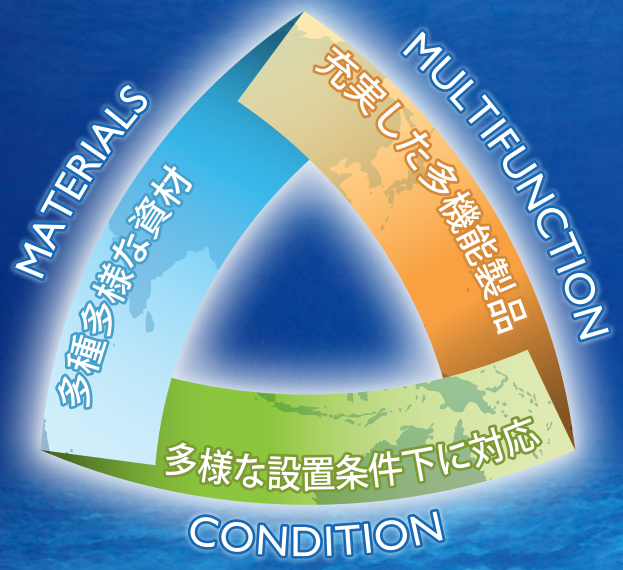

森宮エコリューションズ

MORIMIYA ECOLUTIONS —ecological and economical methods—
provide solutions to various problem.

エコロジーとエコノミー
ふたつの［エコ］による問題解決
それが森宮エコリューションズ

ハイクオリティの証UL規格に適合しています。

ハイクオリティの証である「UL規格」に適合した、ケーブルタイをラインアップ。さらに、ブッシュ類、クランプ類などの製品もUL規格に適合した素材を使用しており、信頼性の高い配線が構築可能となります。

CONTENTS

チューブ類　P8～P49

掲載ページ
熱収縮一覧表 …… 9・10
非収縮一覧表 …… 11・12

熱収縮

スミチューブA/C/FZ/F2Z/W3F2/V/K/K2/B2　特性表 …… 13・14
スミチューブA/C　製品リスト …… 15
スミチューブFZ/F2Z/W3F2　製品リスト …… 16
スミチューブV　製品リスト …… 17
スミチューブK/K2/B2　製品リスト …… 18
スミシール　製品リスト …… 19・20
ヒシチューブVW(CE)タイプ　製品リスト …… 21
ヒシチューブIE(一般管)タイプ　製品リスト …… 22
NPM/NPE/NPNタイプ　ニシチューブ　特性表 …… 23
NPM/NPE/NPNタイプ　ニシチューブ　製品リスト …… 24
ST-DG/ST-DG　UKタイプ　シリコンチューブ　製品リスト …… 25
ST-HTタイプ　シリコンチューブ　製品リスト …… 26
NF/NFL　ジュンフロン　製品リスト …… 27・28

非収縮

掲載ページ
EXLON-PVC　ULチューブ　取得規格内容/特性表 …… 29
EXLON-PVC　ULチューブ　製品リスト …… 30
EXLON-PVC　AH105チューブ　特性表/製品リスト …… 31
EXLON-PVC　Jチューブ　特性表/製品リスト …… 32
EXLON-PFA　チューブ　特性表/製品リスト …… 33
EXLON-PVC　スチロール非移行チューブ　特性表/製品リスト …… 34
EXLON-PVC　ソフトチューブ　特性表/製品リスト …… 35
EXLON-PVC　軟質PVCチューブ　特性表/製品リスト …… 36
EXLON-フローリンクチューブ　NHX-125　特性表/製品リスト …… 37
EXLON-フローリンクチューブ　NHX-105　特性表/製品リスト …… 38
鉛フリー　ビニールチューブ　特性表/製品リスト …… 39
ノンハロゲン　難燃エコチューブ　特性表/製品リスト …… 40
FEP　ジュンフロン　製品リスト …… 41

●商品のご注文・お問い合わせは
TEL :03-5831-5410
FAX :03-5831-5402
MAIL:info@morimiya.co.jp
WEB :https://morimiya.co.jp

掲載ページ
シリコンRSチューブ　製品リスト 42
イラックスチューブA　基本特性/特性値/製品リスト 43
コルゲートチューブCOT(FR)難燃スリットあり・なし　特性表/製品リスト 44
シリコンワニスガラス編組チューブ　SSG-1・SSG-2・SSG-3・ESG-1U　基本特性/製品リスト ..... 45・46
ポリエチレンスパイラルチューブSEシリーズ　製品リスト 47
ナイロンスパイラルチューブSAシリーズ・フッ素樹脂(ETFE)スパイラルチューブSTF　製品リスト 48
MTスリーブ・ナイロンスリーブ　繊維物性/製品リスト 49

ケーブル結束システム　P52～P76

掲載ページ
標準タイプ(71mm～199mm) ..... インシュロックタイ/パンタイ/SKバインダー/タイラップ/ケーブルタイ ..... 53・54
標準タイプ(200mm～299mm) ..... インシュロックタイ/パンタイ/SKバインダー/タイラップ/ケーブルタイ ..... 55・56
標準タイプ(300mm以上) ..... インシュロックタイ/パンタイ/SKバインダー/タイラップ/ケーブルタイ ..... 57・58
プッシュ固定タイプ ..... プッシュマウントタイ/パンタイ/プッシュタイ ..... 59・60
ネジ止めタイプ ..... マウンティングタイ/クランプタイ/タイラップ ..... 61・62
ステンレスタイプ ..... メタルタイ/ステンレスバンド/ステンレススチールバンド ..... 63・64
コードバンド・バインダー ..... CBシリーズ/バインダー 65
ビーズバンド ..... ビーズバンド 66
固定具 ..... マウントベースMBシリーズ(粘着タイプ)(ビス止めタイプ) 67
固定具 4方向挿入タイプABMシリーズ 68
固定具 ..... SKMシリーズ 69
タイベース ..... BS-Qシリーズ/BSシリーズ 70
結束工具 EVO7SP 71
結束工具 MK8/MK9 72
結束工具 T525/T525ライト 73
結束工具 ..... GTS/GTH 74
ビニタイPVC ..... リール品/カット品 75
ビニタイPET ..... リール品/カット品 76

ブッシュ類 P78～P89

掲載ページ
押し出しグロメット …… MSGシリーズ …… 79
エッジング …… MEシリーズ …… 79
自在ブッシュ …… MG/MG-L/MG-Fシリーズ …… 80
ストレインリリーフブッシング …… SRシリーズ …… 81・82・83
プライヤー …… R-29 …… 84
ライトアングルストレインリリーフブッシング …… SRシリーズ …… 85
スナップブッシング …… SBシリーズ …… 86
ショーティーブッシング …… Bシリーズ …… 87
オープンクローズドブッシング …… OCBシリーズ …… 87
ユニバーサルブッシング …… UBシリーズ …… 88
スナップブッシング …… Kシリーズ …… 88
ドームプラグ …… DPシリーズ …… 89

クランプ&クリップ類 P92～P103

掲載ページ
マークバンド …… VS/S/N/Lタイプ …… 93
光ファイバー用オプトマークバンド …… VS/S/Nタイプ …… 94
ナイロンクリップ …… NKシリーズ …… 95
NKクランプ …… DKNシリーズ/SPシリーズ …… 96
NKSクランプ …… DKSシリーズ/SPシリーズ …… 97
ULクランプ …… ULシリーズ/UL-Sシリーズ …… 98
ロッキングワイヤーサドル …… LWSシリーズ …… 99
耐候性Fクランプ …… Fクランプシリーズ/DPクリップ …… 100
パチップル …… PAシリーズ …… 101
パチップル …… PLシリーズ …… 102
コードキープ …… Pシリーズ …… 103

●商品のご注文・お問い合わせは
TEL :03-5831-5410
FAX :03-5831-5402
MAIL:info@morimiya.co.jp
WEB :https://morimiya.co.jp

ディップ製品&ファスナー類　P106～P118

掲載ページ

ワンタッチスリーブ …… 平型端子用　OSシリーズ …… 107
ワンタッチスリーブ …… 旗型端子用　OFシリーズ …… 108
コネクトスリーブ …… シュアープラグφ5用シリーズ/シュアープラグリセプタクルφ5用シリーズ …… 109
コネクトスリーブ …… 平型リセプタクル用　110用シリーズ/187用シリーズ …… 110
コネクトスリーブ …… 平型リセプタクル用　205用シリーズ/250用シリーズ/00用シリーズ …… 111
コネクトスリーブ …… 「旗型リセプタクル用　110用/187用/250用シリーズ先入れ旗型シリーズ」「旗型リセプタクル用　187用/205用/250用シリーズ/00用シリーズ後入れ旗型シリーズ」 …… 112
サーキッドボードスペーサー …… SPLSN/SPSNシリーズ …… 113
サーキッドボードスペーサー …… RSPLS/RSPSシリーズ …… 114
TCVキャップ …… TCVシリーズ …… 115
プッシュリベット …… Pタイプ …… 116
ファスナー …… NB/TBシリーズ …… 117
ファスナー …… PSシリーズ …… 118

MEMO

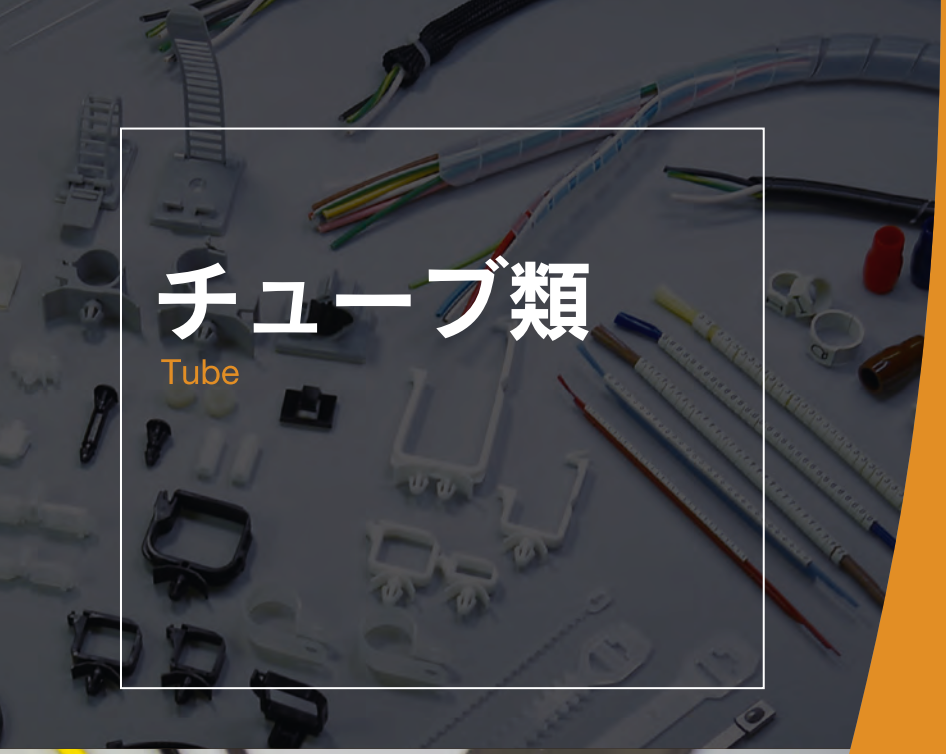

チューブ類

Tube

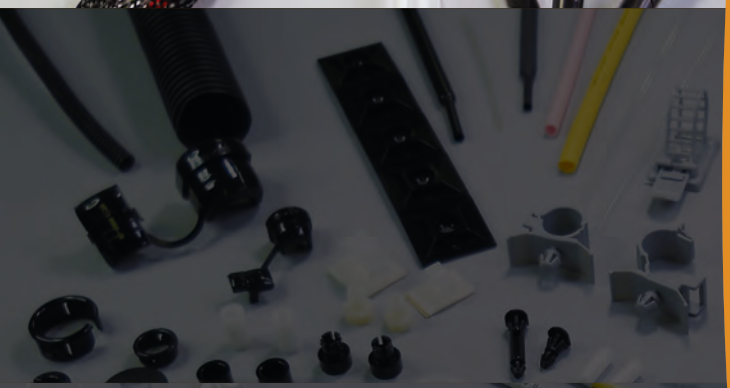

ワイヤーを確実に結束・保護する、チューブ類。

スパイラルチューブや
収縮チューブなど
多彩なチューブ類

優れた難燃性・耐久性で
ワイヤーを確実に保護

※改良のため、仕様並びに外観寸法等は予告なく変更する場合があります。

チューブ類 - 熱収縮一覧

目次
チューブ類
ケーブル結束システム
ブッシュ類
クランプ&クリップ類
ディップ製品&ファスナー類
品番検索

熱収縮

メーカー	シリーズ名	材質	推奨使用温度最大値	代表収縮比
住友電工	スミチューブA	ポリオレフィン	105℃	40%
	スミチューブC	ポリオレフィン	105℃	40%
	スミチューブFZ	ポリオレフィン	105℃	50%
	スミチューブF2Z	ポリオレフィン	125℃	50%
	スミチューブB2	ポリオレフィン	135℃	50%
	スミチューブW3F2	ポリオレフィン	125℃	60%
	スミチューブK	ポリフッ化ビニリデン	175℃	50%
	スミチューブV(300V)	ポリ塩化ビニル	105℃	50%
	スミシール	半硬質ポリオレフィン		
三菱樹脂	ヒシチューブVW(CE)	硬質ポリ塩化ビニル	規定値無し	長さ方向10% ±5 径方向45% +10-7
	ヒシチューブIE	軟質ポリ塩化ビニル	規定値無し	長さ方向20%～35%
西日本電線	NPMタイプ	エチレンプロピレンゴム	105℃	50%
	NPEタイプ	エチレンプロピレンゴム	105℃	50%
	NPNタイプ	エチレンプロピレンゴム	80℃	50%
信越化学	ST-DGタイプ	シリコーンゴム	200℃	50%
	ST-DG(UL)タイプ	シリコーンゴム	200℃	50%
	ST-HTタイプ	シリコーンゴム	200℃	40%
潤工社	ジュンフロンNF(FEP熱収縮チューブ)	フッ素樹脂(FEP)	200℃	収縮後の径を確認
	ジュンフロンNFL(FEP極細熱収縮チューブ)	フッ素樹脂(FEP)	200℃	収縮後の径を確認

注:上記【推奨使用温度最大値】や【代表収縮比】は代表値であり保証値ではございません。

●商品のご注文・お問い合わせは
TEL :03-5831-5410
FAX :03-5831-5402
MAIL:info@morimiya.co.jp
WEB :https://morimiya.co.jp

適用規格						特徴や主な用途	掲載ページ	シリーズ名
UL (224)	難燃性	VW-1	CSA	SAE-AMS	電安			
						絶縁・保護　一般用	13・15	スミチューブA
						低温収縮・絶縁・保護　一般用	13・15	スミチューブC
●	●	●			●	UL・難燃・絶縁・保護・電安-F-	13・14・16	スミチューブFZ
●	●	●	●		●	UL/CSA・難燃・絶縁・保護・電安-F-	13・14・16	スミチューブF2Z
●	●	●	●	●		UL/CSA・SAE-AMS・難燃・ノーマーク	13・14・18	スミチューブB2
●	●		●			UL/CSA・難燃・絶縁・保護・防水・接着剤付き	13・14・16	スミチューブW3F2
●	●	●	●	●	●	UL/CSA・SAE-AMS・耐薬・耐油・耐熱・難燃・電安-F-	13・14・18	スミチューブK
●	●	●			●	UL・難燃・絶縁・保護・電安-F-	13・14・17	スミチューブV(300V)
	●					防水・防油・耐震が求められている箇所での電線接続部	19・20	スミシール
●	●	●				肉薄・絶縁、他	21	ヒシチューブVW(CE)
						肉厚・大口径・絶縁、他	22	ヒシチューブIE
						大口径・機械配管保護	23・24	NPMタイプ
						大口径・絶縁	23・24	NPEタイプ
	●					車材燃試合格品・ノンハロゲン	23・24	NPNタイプ
						絶縁・大口径・柔軟・耐寒・耐熱	25・26	ST-DGタイプ
●	●	●				UL・難燃・絶縁・大口径・柔軟・耐寒・耐熱	25・26	ST-DG(UL)タイプ
						透明性・絶縁・大口径・柔軟・耐寒・耐熱	26	ST-HTタイプ
	●					難燃・耐熱・耐寒・耐薬・絶縁・耐候　保護被覆	27・28	ジュンフロンNF(FEP熱収縮チューブ)
	●					難燃・耐熱・耐寒・耐薬・絶縁・耐候　保護被覆	27・28	ジュンフロンNFL(FEP極細熱収縮チューブ)

チューブ類 - 非収縮一覧

非収縮

メーカー	シリーズ名	材質	推奨使用温度 最大値
イワセ	EXLON-PVC ULチューブ	ポリ塩化ビニル	105℃
	EXLON-PVC AH105チューブ	ポリ塩化ビニル	105℃
	EXLON-PVC Jチューブ	ポリ塩化ビニル	60℃
	EXLON PFAチューブ	フッ素樹脂(PFA)	260℃
	EXLON-PVC スチロール非移行チューブ	ポリ塩化ビニル	90℃
	EXLON-PVC ソフトチューブ	ポリ塩化ビニル	60℃ 105℃
	EXLON-PVC 軟質PVCホース	ポリ塩化ビニル	60℃
	EXLON-フローリンクチューブ　NHX-125	スチレン系+オレフィン系エラストマー	125℃
	EXLON-フローリンクチューブ　NHX-105	スチレン系+オレフィン系エラストマー	105℃
セフティデンキ	難燃エコマークチューブ SEMT-N	オレフィン系エラストマー	105℃
潤工社	ジュンフロンFEPチューブ TF	フッ素樹脂(FEP)	200℃
日星電気	シリコンゴムチューブ RS	シリコンゴム	180℃
住友電工	イラックスチューブA	ポリオレフィン	105℃
菱星機工	コルゲートチューブCOT(FR)難燃スリットアリ	ポリプロピレン	80℃
	コルゲートチューブCOT(FR)難燃スリットナシ	ポリプロピレン	80℃
日星電気	シリコーンワニスガラス編組チューブSSG-1	ガラス編組+シリコーンワニス	180℃
	シリコーンワニスガラス編組チューブSSG-2	ガラス編組+シリコーンワニス	180℃
	シリコーンワニスガラス編組チューブSSG-3	ガラス編組+シリコーンワニス	180℃
	難燃シリコーンワニスガラス編組チューブESG-1U	ガラス編組+シリコーンワニス	200℃
森宮電機	ポリエチレンスパイラルチューブSE	ポリエチレン	–
	ナイロンスパイラルチューブSA－HB	ナイロン6(UL94-HB取得材料使用)	–
	ナイロンスパイラルチューブSA－V0	ナイロン6(UL94-V0取得材料使用)	–
	フッ素樹脂スパイラルチューブSTF	フッ素樹脂(ETFE)	150℃
大成製作所	MTスリーブ	ポリエチレンテレフタレート モノフィラメント糸　着色糸	150℃
	ナイロンスリーブ	ナイロン糸　着色糸	105℃

注:上記【推奨使用温度最大値】は代表値であり保証値ではございません。

●商品のご注文・お問い合わせは
TEL :03-5831-5410
FAX :03-5831-5402
MAIL:info@morimiya.co.jp
WEB :https://morimiya.co.jp

適用規格						特徴や主な用途	掲載ページ	シリーズ名
UL (224)	難燃性	VW-1	CSA	SAE-AMS	電安 (難燃)			
●	●	●	●		●	耐熱性、難燃性に優れている	29・30	EXLON-PVC ULチューブ
	●					ULチューブと同等性能の原料を使用	31	EXLON-PVC AH105チューブ
	●					旧JIS C 2415規格EX PVC1相当・電子機器、計測器等の絶縁	32	EXLON-PVC Jチューブ
	▲ (原料94V0)					耐熱、耐候、耐薬、非粘着、絶縁性に優れる	33	EXLON　PFAチューブ
						非移行性、耐油性、耐熱性に優れる	34	EXLON-PVC スチロール非移行チューブ
						高い柔軟性と弾力、低温環境に適す	35	EXLON-PVC ソフトチューブ
						肉厚、柔軟性が高い、狭間部のエアーや排水などの配管	36	EXLON-PVC 軟質PVCホース
	●	▲ (相当)				VW-1相当、高耐熱性、柔軟性が高い	37	EXLON-フローリンクチューブ　NHX-125
	●	●			●	車材燃試認定取得	38	EXLON-フローリンクチューブ　NHX-105
●	●					難燃性 UL94-V0	40	難燃エコマークチューブ SEMT-N
						耐熱・耐寒性が特に優れています。耐候性に優れ経年変化がない。	41	ジュンフロンFEPチューブ TF
						耐熱・耐寒・柔軟性に優れる。電気絶縁用、押し出しパッキン等に使用	42	シリコンゴムチューブ RS
						耐油、耐薬に優れる。リード線絶縁・保護。	43	イラックスチューブA
	●					軽量、屈曲性が高い、耐摩耗性、自動車ハーネス保護	44	コルゲートチューブCOT(FR)難燃スリットアリ
	●						44	コルゲートチューブCOT(FR)難燃スリットナシ
● (UL1441)	●	●				中電圧回路用、熱保護、機械保護	45	シリコーンワニスガラス編組チューブSSG-1
● (UL1441)	●	●				低電圧回路用、熱保護、機械保護	46	シリコーンワニスガラス編組チューブSSG-2
● (UL1441)	●	●				熱的機械保護及び結束	46	シリコーンワニスガラス編組チューブSSG-3
● (UL1441)	●	●	●			高電圧回路用、定格電圧600V、耐熱性	46	難燃シリコーンワニスガラス編組チューブESG-1U
						ハーネス結束保護	47	ポリエチレンスパイラルチューブSE
	▲ (原料94HB)					難燃性、ハーネス結束保護	48	ナイロンスパイラルチューブSA－HB
	▲ (原料94V0)						48	ナイロンスパイラルチューブSA－V0
	▲ (原料94V0)					耐候性、耐薬品性、ハーネス結束保護	48	フッ素樹脂スパイラルチューブSTF
						編組構造、滑り性良い、伸縮性良い、高強度、最小径より約3倍まで拡がる、絶縁、被覆保護	49	MTスリーブ
						高柔軟、耐湿度、自動機、電気機器駆動部の収束・保護 ケーブル、ホース、チューブなどの摩擦防止、配管材料の収束・保護	49	ナイロンスリーブ

熱収縮

メーカー	住友電工	商品名	スミチューブ A / C / FZ / F2Z / K / K2 W3F2 / V / B2

商品特長

■スミチューブ®は、電子線照射によるプラスチックの形状記憶効果を応用した熱収縮チューブ(加熱により径方向に収縮するチューブ)で、ポリオレフィン、フッソ系ポリマー、熱可塑性エラストマーなどの材質が主原料です。様々な分野において電線・ハーネスの結束、耐熱保護、絶縁保護などの幅広い用途に使用されています。以下に掲載しておりますシリーズ以外にも取扱いがございます。当社営業までお問い合わせください。

スミチューブ 基本特性表

項目		タイプ								
		A	C	FZ	F2Z	B2	W3F2	K	K2	V
材質		電子線架橋軟質ポリオレフィン樹脂		電子線架橋軟質難燃性ポリオレフィン樹脂				電子線架橋半硬質難燃性ポリフッ化ビニリデン樹脂		軟質難燃性ポリ塩化ビニル樹脂
収縮完了温度		115℃以上	90℃以上				110℃以上	170℃以上	150℃以上	40℃以上
収縮率	内径収縮率	約40%		50%以上			60%以上	50%以上		
	長さ変化率	−15%以上		−15%以上	0±5%	0±5%以上	−15%以上	0±10%	−10~5%	−30%以上
連続使用可能温度		−55~105℃			−55~125℃	−55~135℃	−55~125℃	−55~175℃		−30~105℃

スミチューブA・C特性値

	項目	特性値		代表値	
		A	C	A	C
機械的特性	引張強さ	10.4MPa以上		19.2MPa	20.9MPa
	伸び	200%以上		440%	522%
	比重	−		0.92	0.94
	硬度(ショアーD)	−		42	41
電気的特性	耐電圧	AC2.5kV×60秒、破壊なし		合格	
	体積抵抗率	$1.0\times10^{16}\Omega\cdot$cm以上	$1.0\times10^{14}\Omega\cdot$cm以上	$1.6\times10^{16}\Omega\cdot$cm	$1.2\times10^{16}\Omega\cdot$cm
化学的特性	吸水率	23℃×24時間、0.10%以下	23℃×24時間、0.30%以下	0.09%	0.08%
	燃焼性	可燃		−	

※上記データは代表値であり、保証値ではありません。

●商品のご注文・お問い合わせは
TEL :03-5831-5410
FAX :03-5831-5402
MAIL:info@morimiya.co.jp
WEB :https://morimiya.co.jp

熱収縮

スミチューブFZ・F2Z・W3F2・V特性値

項目			特性値 [UL224規格] FZ	F2Z	W3F2	V	代表値 FZ	F2Z	W3F2	V
機械的特性	引張強さ	老化前	10.4MPa以上				12.6MPa	13.2MPa	12.0MPa	27.7MPa
		老化後	136℃×7日、7.3MPa以上	158℃×7日、7.3MPa以上		136℃×7日、7.3MPa以上	14.8MPa	13.4MPa	11.6MPa	29.0MPa
	伸び	老化前	200%以上			100%以上	333%	325%	438%	340%
		老化後	136℃×7日、100%以上	158℃×7日、100%以上		136℃×7日、100%以上	358%	350%	425%	320%
	加熱変形率					131℃×1時間、35%以下				27%
	熱衝撃		250℃×4時間、クラックなし			180℃×4時間、クラックなし	合格			
	低温曲げ		−30℃×1時間、クラックなし				合格			
電気的特性	耐電圧	老化前	AC2.5kV×60秒、破壊なし				合格			
		老化後	136℃×7日、AC2.5kV×60秒 破壊無し	158℃×7日、AC2.5kV×60秒 破壊無し		136℃×7日、AC2.5kV×60秒 破壊無し	合格			
	絶縁破壊電圧	老化前	AC2.5kV以上				21.0kV	19.1kV	24.9kV	17.5kV
		老化後	136℃×7日、残率50%以上で且つ AC2.5kV以上	158℃×7日、残率50%以上で且つ AC2.5kV以上		136℃×7日、残率50%以上で且つ AC2.5kV以上	合格			
	体積抵抗率		1.0×10^{14}Ω·cm以上			1.0×10^{10}Ω·cm以上	2.7×10^{16}Ω·cm	1.6×10^{16}Ω·cm	4.4×10^{14}Ω·cm	5.3×10^{12}Ω·cm
化学的特性	銅腐食性		湿度95%、温度23℃で24時間放置後 136℃×7日、腐食なし	湿度95%、温度23℃で24時間放置後 158℃×7日、腐食なし		湿度95%、温度23℃で24時間放置後 136℃×7日、腐食なし	合格			
	銅安定性		湿度95%、温度23℃で24時間放置後 136℃×7日、伸びが100%以上	湿度95%、温度23℃で24時間放置後 158℃×7日、伸びが100%以上		湿度95%、温度23℃で24時間放置後 136℃×7日、伸びが100%以上	358%	325%		300%
	燃焼性		難燃、VW-1合格		ALL TUBING FLAME TEST合格	難燃、VW-1合格	合格			

※上記データは代表値であり、保証値ではありません。

スミチューブK・K2・B2特性値

項目			特性値 K SAE-AMS-DTL-23053/8	K2 SAE-AMS-DTL-23053/18Class1	B2 SAE-AMS-DTL-23053/5Class1	代表値 K	K2	B2
機械的特性	引張強さ	老化前	34.5MPa以上	24.1MPa以上	10.4MPa以上	41.0MPa	37.8MPa	13.4MPa
	伸び	老化前	150%以上	200%以上		405%	404%	410%
		老化後	250℃×7日、50%以上	250℃×7日、100%以上	175℃×7日、100%以上	357%	383%	410%
	低温柔軟性		−55℃×4時間、クラックなし			合格		
	熱衝撃		300℃×4時間、クラックなし	275℃×4時間、クラックなし	250℃×4時間、クラックなし	合格		
	比重		1.80以下	1.90以下	1.35以下	1.75		1.32
電気的特性	絶縁耐力		1/2inch以下 31.5kV/mm以上 1/2inch超 23.6kV/mm以上	15.7kV/mm以上	19.7kV/mm以上	43.6kV/mm 31.4kV/mm	35.4kV/mm	37.1kV/mm
	体積抵抗率		1.0×10^{13}Ω·cm以上	1.0×10^{11}Ω·cm以上	1.0×10^{14}Ω·cm以上	3.8×10^{15}Ω·cm	2.8×10^{15}Ω·cm	13.1×10^{15}Ω·cm
化学的特性	透明安定性		175℃×24時間、変化なし	200℃×24時間、変化なし		合格		
	吸水率				23℃×24時間、0.50%以下			0.28%
	銅腐食性				175℃×16時間、腐食なし			合格
	色安定性				175℃×24時間、合格			合格
	耐液性*	引張強さ	34.5MPa以上	13.9MPa以上	6.9MPa以上	38.1MPa	37.4MPa	13.1MPa
		絶縁耐力	19.7kV/mm以上	15.7kV/mm以上	15.8kV/mm以上	28.6kV/mm	25.2kV/mm	30.5kV/mm
		伸び		100%以上			419%	
	燃焼性		難燃、VW-1合格			合格		

※上記データは代表値であり、保証値ではありません。
＊T5624、潤滑油等24℃×24時間浸漬後

熱収縮

目次
チューブ類
ケーブル結束システム
ブッシュ類
クランプ&クリップ類
ディップ製品&ファスナー類
品番検索

製品リスト

	呼称サイズ (mm)	収縮前サイズ(mm)		収縮後サイズ(mm)		単長(最小値) (m)	
		内径	肉厚(参考値)	内径(最大値)	肉厚	切断品	リール品
スミチューブA	1.5 × 0.2	2.10±0.30	0.20	0.80	0.40±0.10	1	200
	2 × 0.2	2.60±0.30		1.30			
	2.5 × 0.2	3.10±0.30		1.50			
	3 × 0.2	3.60±0.30		1.80			
	3.5 × 0.2	4.10±0.30		2.00			100
	4 × 0.2	4.60±0.30		2.30			
	5 × 0.2	5.60±0.30		2.90			
	6 × 0.25	6.5±0.3	0.25	3.50	0.50±0.10		50
	7 × 0.25	7.5±0.3		4.20			
	8 × 0.25	8.5±0.3		4.70			
	9 × 0.25	9.5±0.3		5.40			
	10 × 0.25	10.5±0.4		6.0			
	11 × 0.25	11.5±0.4		7.0			
	12 × 0.3	12.4±0.4	0.30	7.6	0.60±0.10		
	13 × 0.3	13.4±0.4		8.0			
	14 × 0.3	14.4±0.4		9.0			
	15 × 0.3	15.4±0.4		10.0			
	16 × 0.3	16.4±0.4		10.5			
	18 × 0.3	18.4±0.4		11.5			
	20 × 0.3	20.4±0.4		13.0			
	22 × 0.3	22.4±0.4		14.0			
	25 × 0.3	25.5±0.5		15.0			

製品リスト

	呼称サイズ (mm)	収縮前サイズ(mm)		収縮後サイズ(mm)		単長(最小値) (m)	
		内径	肉厚(参考値)	内径(最大値)	肉厚	切断品	リール品
スミチューブC	1 × 0.2	1.60±0.30	0.20	0.60	0.40±0.10	1	100
	1.5 × 0.2	2.10±0.30		0.80			200
	2 × 0.2	2.60±0.30		1.30			
	2.5 × 0.2	3.10±0.30		1.50			
	3 × 0.2	3.60±0.30		1.80			
	3.5 × 0.2	4.10±0.30		2.00			100
	4 × 0.2	4.60±0.30		2.30			
	5 × 0.2	5.60±0.30		2.90			
	6 × 0.25	6.5±0.3	0.25	3.50	0.50±0.10		50
	7 × 0.25	7.5±0.3		4.20			
	8 × 0.25	8.5±0.3		4.70			
	9 × 0.25	9.5±0.3		5.40			
	10 × 0.25	10.5±0.4		6.0			
	11 × 0.25	11.5±0.4		7.0			
	12 × 0.3	12.4±0.4	0.30	7.6	0.60±0.10		
	13 × 0.3	13.4±0.4		8.0			
	14 × 0.3	14.4±0.4		9.0			
	15 × 0.3	15.4±0.4		10.0			
	16 × 0.3	16.4±0.4		10.5			
	18 × 0.3	18.4±0.4		11.5			
	20 × 0.3	20.4±0.4		13.0			
	22 × 0.3	22.4±0.4		14.0			
	25 × 0.3	25.5±0.5		15.0			

※製作可能色(A･C共に)：黒、茶、赤、橙、黄、緑、青、紫、灰、白、透明　在庫状況及びロット、製作可能サイズなどは当社営業担当までご確認ください。

●商品のご注文･お問い合わせは
TEL :03-5831-5410
FAX :03-5831-5402
MAIL:info@morimiya.co.jp
WEB :https://morimiya.co.jp

熱収縮

製品リスト

	呼称サイズ (mm)	収縮前サイズ(mm)		収縮後サイズ(mm)		単長(最小値) (m)	
		内径	肉厚(参考値)	内径(最大値)	肉厚	切断品	リール品
スミチューブFZ･F2Z	1 × 0.2	1.30±0.30	0.20	0.50	0.33	1	200
	1.5 × 0.2	2.00±0.30		0.75	0.36		
	2 × 0.2	2.50±0.30		1.00	0.44		
	2.5 × 0.25	3.00±0.30	0.25	1.25			
	3 × 0.25	3.50±0.30		1.50			
	3.5 × 0.25	4.00±0.30		1.75			
	4 × 0.25	4.50±0.30		2.00			
	5 × 0.25	5.40±0.30		2.50	0.56		100
	6 × 0.25	6.4±0.4		3.00			
	7 × 0.25	7.4±0.4		3.50			50
	8 × 0.25	8.4±0.4		4.00			
	9 × 0.25	9.4±0.4		4.50			
	10 × 0.25	10.4±0.4		5.00			
	11 × 0.25	11.4±0.4		5.50			
	12 × 0.25	12.4±0.4		6.0			
	13 × 0.3	13.4±0.4	0.30	6.5	0.69		
	14 × 0.3	14.5±0.4		7.0			
	15 × 0.3	15.5±0.4		7.5			
	16 × 0.3	16.8±0.5		8.0			
	18 × 0.35	18.7±0.5	0.35	9.0	0.77		
	20 × 0.35	21.2±0.6		10.0			
	22 × 0.4	23.2±0.6	0.40	11.0			
	25 × 0.4	26.1±0.8		12.5	0.87		
	30 × 0.5	32.0±1.0	0.50	15.0			
	40 × 0.5	43.0±1.0		20.0	0.97		
	50 × 0.5	53.0±1.0		25.0			

※製作可能色(FZ･F2Z共に):黒、茶、赤、橙、黄、緑、青、紫、灰、白　在庫状況及びロット、製作可能サイズなどは当社営業担当までご確認ください。

製品リスト

	呼称サイズ (inch)	収縮前サイズ(mm)		収縮後サイズ(mm)			単長(最小値) (m)
		内径(最小値)	肉厚(参考値)	内径(最大値)	肉厚	内装肉厚	
スミチューブW3F2	1/8	3.20	0.35	0.60	0.95	0.35	1.22
	3/16	4.80	0.45	1.50	1.10	0.60	
	1/4	6.40		2.00	1.20	0.65	
	3/8	9.50	0.50	3.00	1.30		
	1/2	12.70	0.55	4.00	1.40	0.75	
	3/4	19.10	0.65	8.00	1.60	0.80	
	1	25.40	0.75	10.20	1.90		

※製作可能色:黒、茶、赤、橙、黄、緑、青、紫、灰、白　在庫状況及びロット、製作可能サイズなどは当社営業担当までご確認ください。

熱収縮

目次
チューブ類
ケーブル結束システム
ブッシュ類
クランプ&クリップ類
ディップ製品&ファスナー類
品番検索

製品リスト

	呼称サイズ (mm)	収縮前サイズ(mm)		収縮後サイズ(mm)		単長(最小値) (m)
		内径(最小値)	肉厚(参考値)	内径(最大値)	肉厚	
スミチューブV (300V)	1.5 × 0.15	1.50	0.15	0.75	0.33	100
	2 × 0.15	2.00		1.00		
	2.5 × 0.15	2.50		1.25		
	3 × 0.15	3.00		1.50		
	3.5 × 0.15	3.50		1.75		
	4 × 0.15	4.00		2.00		
	5 × 0.15	5.00		2.50	0.44	50
	6 × 0.15	6.00		3.00		
	7 × 0.15	7.00		3.50		
	8 × 0.15	8.00		4.00		
	9 × 0.2	9.00	0.20	4.50	0.56	
	10 × 0.2	10.00		5.00		
	11 × 0.2	11.00		5.50		
	12 × 0.2	12.00		6.00		
	13 × 0.25	13.00	0.25	6.50	0.69	
	14 × 0.25	14.00		7.00		
	15 × 0.25	15.00		7.50		
	16 × 0.25	16.00		8.00		
	18 × 0.25	18.00		9.00	0.77	
	20 × 0.25	20.00		10.00		
	22 × 0.25	22.00		11.00		
	25 × 0.25	25.00		12.50		

※製作可能色:透明のみ。
※在庫状況及びロット、製作可能サイズなどは当社営業担当までご確認ください。

●商品のご注文・お問い合わせは
TEL :03-5831-5410
FAX :03-5831-5402
MAIL:info@morimiya.co.jp
WEB :https://morimiya.co.jp

熱収縮

製品リスト

	呼称サイズ (inch)	収縮前サイズ(mm)		収縮後サイズ(mm)		単長(最小値) (m)	
		内径(最小値)	肉厚(参考値)	内径(最大値)	肉厚	K	K2
スミチューブK･K2	3/64	1.20	0.10	0.60	0.25±0.05	1.22	305
	1/16	1.60		0.80			
	3/32	2.40	0.12	1.20	0.27±0.04		152.5
	1/8	3.20		1.60			
	3/16	4.80		2.40			61
	1/4	6.4	0.14	3.20	0.33±0.05		
	3/8	9.5		4.80			
	1/2	12.7		6.4			
	3/4	19.1	0.18	9.5	0.43±0.07		
	1	25.4	0.20	12.7	0.48±0.07		

※製作可能色(K･K2共に)：黒、赤、緑、青、白、透明(色物は半透明色)在庫状況及びロット、製作可能サイズなどは当社営業担当までご確認ください。

製品リスト

	呼称サイズ (inch)	収縮前サイズ(mm)		収縮後サイズ(mm)		単長(最小値) (m)	
		内径(最小値)	肉厚(参考値)	内径(最大値)	肉厚	切断品	リール巻
スミチューブB2	3/64	1.6±0.3	0.20	0.60	0.41±0.07	1.22	305
	1/16	2.0±0.3		0.80	0.43±0.07		
	3/32	2.7±0.3	0.25	1.20	0.51±0.07		152.5
	1/8	3.5±0.3		1.60			
	3/16	5.2±0.3	0.30	2.40			61
	1/4	6.8±0.4		3.20	0.64±0.07		
	3/8	10.0±0.4		4.80			
	1/2	13.2±0.5		6.40			
	3/4	20.0±0.6	0.40	9.50	0.76±0.07		
	1	26.6±0.8	0.45	12.70	0.89±0.12		
	1-1/2	39.3±1.0		19.10	1.02±0.15		
	2	52.7±1.5	0.50	25.40	1.14±0.17		
	3	77.7±1.5	0.55	38.10	1.27±0.20		
	4	106.0±3.0	0.60	50.80	1.40±0.22		30.5

※製作可能色：黒、茶、赤、橙、黄、緑、青、紫、灰、白。
　黄、緑(Y/G)　2色ストライプのチューブ一部サイズのみ製造可能。
※在庫状況及びロット、製作可能サイズなどは当社営業担当までご確認ください。

熱収縮

メーカー 住友電工　　商品名 スミシール

商品特長

■スミシールは電線を圧着固定する圧着スリーブと、半硬質熱収縮チューブを絶縁部に持つ構造をしています。
■ホットメルト型接着剤層をその内面に塗布してある為、収縮と同時にチューブ/電線間の空隙を充填します。
■防水、防塵等、外部環境からの保護を可能とします。

用途

■自動車用電線ハーネス、家電製品、船舶、工作機械などの防水・防油・耐震・防塵が求められる箇所での電線接続部

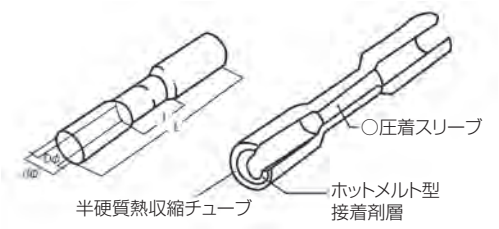

材質:電子線架橋半硬質ポリオレフィン樹脂
熱溶融性接着剤、圧着スリーブ

スミシール特性値

項目	試験方法と判定基準
耐電圧	3400Vの交流電圧(60Hz)をスミシール外側と内部の電線間に印加し、1分間耐える事。
防水性	推進1mに1ヵ月間浸漬後、耐電圧試験に合格する事。
冷熱サイクル	5サイクル(1サイクルは、-25℃x30分→20℃x10分→-70℃x30分→20℃x10分)後、耐電圧試験に合格する事。
低温性	-20℃で圧着し、-55℃x1時間放置する。次いで常温に戻し耐電圧試験に合格する事。
低振動疲労性	加速度7Gx8時間加震後、耐電圧試験に合格する事。

製品リスト

品名	各部の寸法(mm)				電線抱合範囲		性能				専用工具	標準色
	dφ	Dφ	L	l	mm²	AWG	材質	定格電圧	定格電流	定格温度		
SS-2220	1.4	3.8	25.0	11.5	0.3~0.5	22-20	圧着スリーブ	600V	19A	105℃	NH-82	黄透明
SS-1816	1.7	4.2	37.0	15.0	0.75~1.25	18-16	銅材	600V	19A	105℃	NH-82	赤透明
SS-1414	2.3	4.9	37.0	15.0	2.0	14.0	半硬質熱収縮チューブ	600V	27A	105℃	NH-82	青透明
SS-1010	3.4	6.4	42.0	15.0	5.5	10.0	接着剤付熱収縮チューブ	600V	49A	105℃	NH-82	黄透明

※在庫状況及びロット、製作可能サイズなどは当社営業担当までご確認ください。

●商品のご注文・お問い合わせは
TEL :03-5831-5410
FAX :03-5831-5402
MAIL:info@morimiya.co.jp
WEB :https://morimiya.co.jp

熱収縮

圧着作業工程

①電線挿入

②圧着

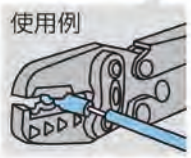

圧着工具は、スミシールの性能を確保する必要から必ず当社指定品をご使用下さい。

③加熱収縮

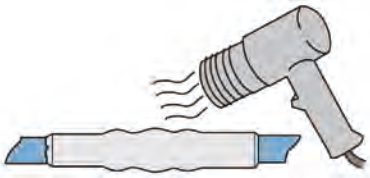

半硬質熱収縮チューブヒートガン等で熱を加えて収縮させると、被覆内部の接着剤が溶融し、電線と絶縁被覆が密着して、防水性が向上します。

収縮温度…120℃
熱収縮チューブの収縮破れを防ぐために
過収縮を避けて下さい。

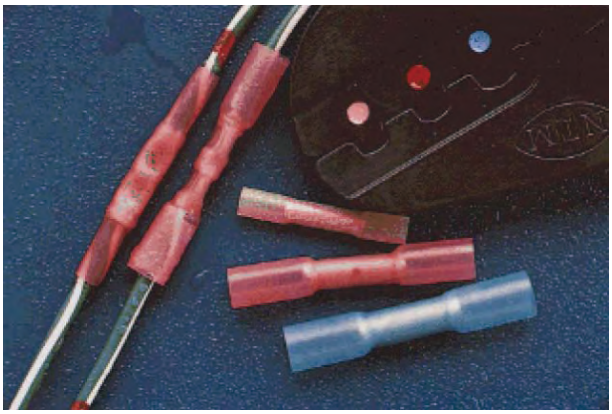

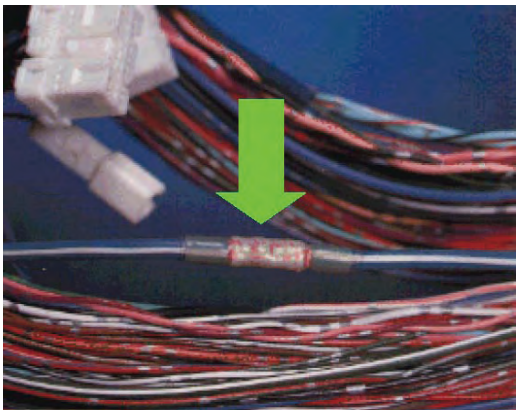

熱収縮

メーカー 三菱樹脂

商品名 ヒシチューブVW(CE)タイプ

商品特長

■ヒシチューブVW(CE)(DE)は、UL-224のVW-1の規格に認定された難燃性のポリ塩化ビニル系熱収縮性チューブです(UL File No.E90727)。アルミ電解コンデンサの外装用をはじめ、電子部品、二次電池の保護、絶縁用などにも適しています。 ※VW(DE)タイプは受注生産品。

製品リスト

呼称サイズ 折径(mm)×肉厚(mm)	適用被覆物体直径【参考】(Φmm)	巻長さ (m)
5.0×0.07	3.0	200
6.5×0.07	3.5	
8.0×0.07	4.5	
9.0×0.07	5.0	
10.0×0.07	5.5	
12.0×0.07	7.0	
13.5×0.07	7.5	
15.0×0.07	8.5	
16.5×0.07	9.5	
17.5×0.1	10.0	
19.0×0.1	11.0	
21.5×0.1	12.5	
22.5×0.1	13.0	
24.0×0.1	14.0	
26.5×0.1	15.5	
27.5×0.1	16.0	
29.0×0.1	17.0	

呼称サイズ 折径(mm)×肉厚(mm)	適用被覆物体直径【参考】(Φmm)	巻長さ (m)
31.0×0.1	18.0	200
32.5×0.1	19.0	
35.5×0.1	20.0	
37.0×0.1	21.5	
41.0×0.1	24.0	
45.0×0.15	26.0	
50.0×0.15	29.0	
56.5×0.15	32.5	
59.5×0.15	34.0	
64.5×0.15	37.0	
66.5×0.15	38.0	
72.5×0.15	41.5	
83.0×0.3	47.5	100
92.0×0.3	52.5	
105.0×0.3	60.0	
125.0×0.3	72.0	

※標準色は黒・灰色・透明ですが、サイズによりメーカー在庫状況は異なります。ご注意下さい。
また、サイズにより規格在庫品は1色しかないこともございます。
その場合、受注生産品となります。
※予告なく規格在庫品としての登録を抹消することがございます。あらかじめご了承下さい。
※色、光沢については製造ロット毎にバラツキがある場合がありますので、あらかじめご了承下さいませ。
※温度が30℃以上になると収縮が起こる恐れがありますので、30℃以下に保てる場所(冷暗所、低温室、冷蔵庫など)に保管して下さい。
※直射日光を受ける場所や暖房機器の付近、暖房室などには絶対におかないでください。

※折径とはチューブを折りたたんだ状態の幅方向の寸法です。

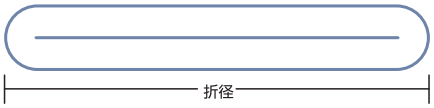

折径=直径×円周率÷2

●商品のご注文・お問い合わせは
TEL :03-5831-5410
FAX :03-5831-5402
MAIL:info@morimiya.co.jp
WEB :https://morimiya.co.jp

熱収縮

メーカー	三菱樹脂	商品名	ヒシチューブIE(一般管)

商品特長

■ヒシチューブIE(一般管)は肉厚が厚く、φ5mmの小口径からφ240mmの大口径まである軟質ポリ塩化ビニル系熱収縮性チューブです。

製品リスト

呼称サイズ (Φmm)	呼称肉厚 (mm)	適用被覆物体直径 (mm)	収縮前折径範囲(mm) 0.5mm厚	収縮前折径範囲(mm) 1.0mm厚	巻長さ (m)
5	0.5/1.0	5.0~6.0	10.5~16.5	11.5~17.5	25
6	0.5/1.0	6.0~7.0	12.0~18.0	13.0~19.0	
7	0.5/1.0	7.0~8.0	13.5~19.5	14.5~20.5	
8	0.5/1.0	8.0~9.5	16.0~22.0	17.0~23.0	
10	0.5/1.0	9.5~12.0	21.0~28.0	22.0~29.0	
13	0.5/1.0	12.0~15.0	25.0~33.0	26.0~34.0	
15	0.5/1.0	15.0~18.0	30.0~40.0	31.0~41.0	
20	0.5/1.0	18.0~23.0	38.0~48.0	39.0~49.0	
25	0.5/1.0	23.0~28.0	47.0~57.0		
30	0.5/1.0	28.0~34.0	57.0~67.0		
35	0.5/1.0	34.0~40.0	67.0~77.0		
40	0.5/1.0	40.0~47.0	78.0~90.0		
50	0.5/1.0	47.0~54.0	89.0~102.0		
55	0.5/1.0	54.0~60.0	98.0~110.0		
60	0.5/1.0	60.0~67.0	110.0~125.0		
70	0.5/1.0	67.0~73.0	120.0~136.0		
75	0.5/1.0	73.0~80.0	130.0~148.0		
80	0.5/1.0	80.0~90.0	148.0~168.0		
90	0.5/1.0	90.0~105.0	172.0~192.0		
110	0.5/1.0	105.0~120.0	195.0~220.0		
130	0.5/1.0	120.0~140.0	230.0~255.0		
150	0.5	140.0~165.0	270.0~298.0		
170	0.5	165.0~190.0	308.0~338.0		
200	0.5	190.0~220.0	355.0~385.0		
240	0.5	220.0~250.0	410.0~450.0		

呼称肉厚(mm)	肉厚許容範囲(mm)
0.5	0.3~0.6
1.0	0.5~1.1

品番記載例	ヒシチューブIE 5 0.5 黒 25m
	5: 呼称サイズ / 0.5: 呼称肉厚 / 黒: 色 / 25m: 長さ

※ご注文の際は上記ご指定願います。

※標準色は黒・灰色ですが、サイズにより赤・青・黄・白・透明があります。ただし、一部のサイズは規格在庫品がない場合や標準色がない場合がありますので、詳細については当社営業担当までご確認ください。
※予告なく規格在庫品としての登録を抹消することがございます。あらかじめご了承下さい。
※色、光沢については製造ロット毎にバラツキがある場合がありますので、あらかじめご了承下さい。
※温度が20℃以上になると収縮が起こる恐れがありますので、20℃以下に保てる場所(冷暗所、低温室、冷蔵庫など)に保管して下さい。
※直射日光を受ける場所や暖房機器の付近、暖房室などには絶対におかないでください。

※折径とはチューブを折りたたんだ状態の幅方向の寸法です。

折径=直径×円周率÷2

熱収縮

メーカー 西日本電線　商品名 NPMタイプ／NPEタイプ／NPNタイプ

ニシチューブ 特長

種類	NPM	NPE	NPN
製品概要	電気的絶縁用途以外の全ての被物体保護・補強等	電気的絶縁用途	ハロゲンガスを発生しないエコ対応チューブ。絶縁保護・難燃用途
色	黒(一部受注生産)	黒(一部受注生産) 色物(受注生産)	黒／色物(共に受注生産)
標準条長	5m		
材質	エチレンプロピレンゴム		
収縮温度	120℃以上		
径方向収縮率	50%		
長さ方向収縮率	−20%〜10%		
連続使用温度	−55℃〜105℃		−55℃〜80℃

チューブ特性表

項目		単位	特性 NPM	特性 NPE	特性 NPN	備考
常温	引張強さ	Mpa	13		9	JIS K 6251
	伸び	%	370	530	550	
老化	引張強さ残率	%	103	105	101	JIS K 6257(100℃×48hr)
	伸び残率	%	96	97	90	
耐油	引張強さ残率	%	36	35	−	JIS K 6258(100℃×72hr) JIS2 号油
	伸び残率	%	45	43	−	
	体積変化率	%	137	143	−	
引裂強さ		N/mm	37	34	31	JIS K 6252
圧縮永久歪み		%	21	13	−	JIS K 6262(100℃×72hr)
比重		−	1.3		1.4	−
脆化温度		℃	−55以下			JIS K 6261
吸水率		%	1.5	0.9	4.1	JIS K 6258(70℃×168hr)
耐オゾン性		−	亀裂無し			JIS K 6259
誘電率		−	6.0	3.3	4.1	JIS C 2138
誘電正接		%	2.2	0.9	0.7	
体積抵抗率		Ω・cm	8×10^{14}	2×10^{15}	1×10^{15}	JIS K 6723
硬さ		−	80	79	76	JIS K 6253(TYPE A)
酸素指数		−	−		31	JIS K 7201
収縮率(軸方向)		%	−20〜10			JIS C 2133(140℃×10min)

※上記データは代表値であり、保証値ではありません。
※耐薬品性／塩素系溶剤やシクロヘキサン、ナフサ、ガソリン、トランス油、OF油等の無極性油、無極性溶剤に対しては不適です。

●商品のご注文・お問い合わせは
TEL :03-5831-5410
FAX :03-5831-5402
MAIL:info@morimiya.co.jp
WEB :https://morimiya.co.jp

熱収縮

製品リスト

サイズ	内径		内径公差				品種			被物体外径見当 (mm)
	内径 (mm)	許容差 (%)	内径 (mm)	許容差 (%)	厚さ (mm)	許容差 (%)	NPM	NPE	NPN	
4-2-1	4	−5,+10	2	±20	1	−10,+20	◎	◎	○	2.5~3.7
6-3-1	6		3				◎	◎	○	3.7~5.0
8-4-1	8		4				◎	○	○	5.0~7.0
8-4-2					2		−	○	○	
10-5-1	10		5	±15	1		◎	◎	○	6.0~9.0
10-5-2					2		−	○	○	
15-7.5-1	15		7.5	±10	1		◎	◎	○	9.0~13.0
15-7.5-2					2		◎	○	○	
20-10-1	20		10		1		◎	○	○	12.0~17.0
20-10-2					2		◎	○	○	
25-12.5-1	25		12.5		1		◎	◎	○	15.0~22.0
25-12.5-2					2		◎	○	○	
30-15-1	30		15		1		◎	◎	○	18.0~27.0
30-15-2					2		◎	◎	○	
35-17.5-1	35		17.5		1		◎	○	○	21.0~32.0
35-17.5-2					2		−	○	○	
40-20-1	40		20		1		◎	○	○	23.0~35.0
40-20-2					2		−	○	○	
50-25-1	50		25		1		−	○	○	28.0~45.0
50-25-2					2		◎	○	○	
50-25-3					3		−	○	○	
60-30-1	60		30		1		−	○	○	35.0~55.0
60-30-2					2		◎	○	○	
60-30-3					3		−	○	○	
70-35-2	70		35		2		−	○	○	40.0~65.0
70-35-3					3		−	○	○	
80-40-2	80		40		2		○	○	○	47.0~70.0
80-40-3					3		○	○	○	
90-45-2	90		45		2		○	○	○	52.0~80.0
90-45-3					3		○	○	○	
100-50-2	100		50		2		○	○	○	57.0~90.0
100-50-3					3	±20	○	○	○	

※各品種項の印　◎:当社在庫及びメーカー標準在庫　○:メーカー標準在庫　−:取扱い無し
※上記以外にも品種がございます。詳しくは当社営業担当までご確認ください。
※在庫切れの場合、納期がかかる場合もございますので当社営業担当までご確認ください。
※上記リストよりも大きいサイズについては受注生産品となります。詳しくは当社営業担当までご確認ください。

熱収縮

メーカー 信越化学　　商品名 ST-DGタイプ / ST-DG ULタイプ

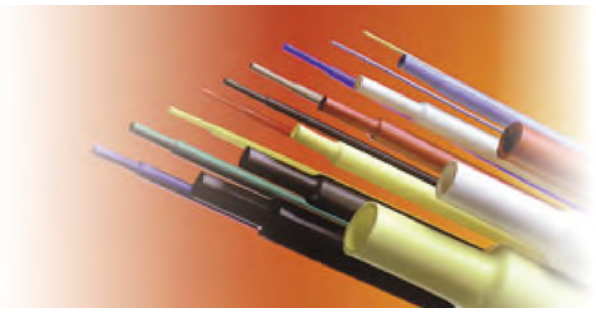

商品特長

■シリコーン熱収縮ゴムチューブSTシリーズは、加熱により簡単に内径が約1/2に収縮する絶縁・保護・被覆用のゴムチューブ。耐熱性、耐寒性、柔軟性、電気絶縁性などに優れ、一般に−50℃～+200℃の広い範囲にわたって性能を維持します。

製品リスト

製品名	収縮前内径 (mm)	収縮後内径 (mm)	収縮後肉厚 (mm)	標準荷姿 1m	3m	5m	50m*	最低梱包単位 (m)
ST-5DG(0.3)	0.9~1.2	0.4~0.75	0.2~0.4	●	●			30
ST-8DG(0.3)	1.8~2.4	0.7~1.1	0.2~0.5	●	●			
ST-8DG UL	1.4~2.2	0.6~0.9	0.8~1.2	●		●		25
ST-10DG(0.5)	2.2~3.0	0.8~1.3	0.3~0.7	●		●		
ST-10DG UL	1.8~2.8	0.8~1.2	0.8~1.2	●			●	
ST-15DG(0.5)	2.9~3.8	1.3~1.8	0.3~0.7	●		●		
ST-15DG(1.0)	3.0~4.2	1.3~1.8	0.8~1.2	●		●	●	20
ST-15DG UL				●			●	
ST-20DG(0.5)	4.0~5.6	1.7~2.3	0.3~0.7	●		●		
ST-20DG(1.0)	3.8~5.2	1.7~2.3	0.8~1.2	●		●	●	
ST-20DG UL				●			●	
ST-25DG(0.5)	4.8~6.5	2.3~3.0	0.3~0.7	●		●		
ST-25DG(1.0)	5.0~6.7	2.2~2.9	0.8~1.2	●		●	●	
ST-25DG UL				●			●	
ST-30DG(0.5)	5.5~7.3	2.8~3.5	0.3~0.7	●		●		
ST-30DG(1.0)	6.2~8.0	2.7~3.5	0.8~1.2	●		●	●	
ST-30DG UL	6.2~8.0	2.7~3.4	0.8~1.2	●			●	
ST-40DG(0.5)	7.5~9.5	3.7~4.5	0.3~0.7	●		●		
ST-40DG(1.0)	7.8~10.0	3.5~4.4	0.8~1.2	●		●	●	
ST-40DG UL				●			●	
ST-55DG(1.5)	10.0~13.0	5.0~6.2	1.2~1.8	●		●		10
ST-55DG UL				●			●	
ST-65DG(0.6)	11.0~14.0	6.1~7.5	0.4~0.8	●		●		
ST-80DG(1.5)	15.0~19.0	7.3~9.0	1.2~1.8	●		●		
ST-80DG UL				●		●		
ST-110DG(2.0)	20.0~25.0	10.2~12.5	1.7~2.3	●		●		
ST-110DG UL				●		●		
ST-140DG(1.3)	24.0~29.0	13.5~16.0	1.0~1.6	●		●		5
ST-140DG UL	24.0~29.5	13.0~15.5	1.7~2.3	●		●		
ST-170DG(1.5)	29.0~35.0	15.0~20.0	1.2~1.8	●		●		
ST-170DG(2.0)	29.0~35.0	15.0~19.0	1.7~2.3	●		●		
ST-170DG UL				●		●		
ST-230DG(1.5)	43.0~52.0	21.0~28.0	1.2~1.8	●		●		
ST-230DG(3.0)	41.0~49.0	20.0~26.0	2.7~3.3	●		●		
ST-230DG UL				●		●		

●商品のご注文・お問い合わせは
TEL :03-5831-5410
FAX :03-5831-5402
MAIL:info@morimiya.co.jp
WEB :https://morimiya.co.jp

熱収縮

製品リスト

製品名	収縮前内径 (mm)	収縮後内径 (mm)	収縮後肉厚 (mm)	標準荷姿 1m	3m	5m	50m*	最低梱包単位 (m)
ST-290DG UL	50.0~60.0	27.0~34.0	2.7~3.3	●		●		5
ST-350DG(1.5)	62.0~75.0	34.0~43.0	1.2~1.8	●		●		
ST-350DG(3.0)	60.0~73.0	31.0~40.0	2.7~3.3	●		●		
ST-350DG UL				●		●		
ST-400DG(3.0)	67.0~84.0	37.0~49.0	2.5~3.5	●		●		1
ST-400DG UL				●		●		
ST-500DG(3.0)	78.0~98.0	45.0~60.0	2.5~3.5	●		●		
ST-500DG UL				●		●		
ST-600DG(3.0)	95.0~118.0	55.0~70.0	2.5~3.5	●		●		
ST-600DG UL				●		●		
ST-800DG(3.0)	130.0~160.0	75.0~95.0	2.5~3.5	●		●		
ST-800DG UL				●		●		
ST-1000DG(3.0)	158.0~193.0	90.0~115.0	2.5~3.5	●		●		
ST-1000DG UL				●		●		
ST-1200DG(3.0)	190.0~230.0	110.0~140.0	2.5~3.5	●		●		
ST-1200DG UL				●		●		
ST-1500DG(3.0)	235.0~285.0	135.0~170.0	2.5~3.5	●		●		
ST-1500DG UL				●		●		

※オーダーは梱包単位の整数倍でお受け致します。
※径および肉厚は規格値ではありません。
＊50m(ボビン巻)荷姿の最低梱包単位は50mとなります。

メーカー 信越化学　　商品名 ST-HTタイプ

製品リスト

製品名	収縮前内径 (mm)	収縮後内径 (mm)	収縮後肉厚 (mm)	標準荷姿 1m	3m	5m	最低梱包単位 (m)
ST-8HT(0.15)	1.15~1.45	0.7~1.0	0.1~0.3	●	●		30
ST-10HT(0.3)	1.7~2.4	0.9~1.3	0.2~0.45	●	●		
ST-15HT(0.3)	2.2~3.0	1.2~1.8	0.2~0.45	●		●	25
ST-20HT(0.3)	3.1~3.9	1.7~2.3	0.2~0.45	●		●	20
ST-30HT(0.5)	5.1~6.0	2.7~3.4	0.3~0.7	●		●	
ST-50HT(0.5)	7.8~9.2	4.3~5.5	0.3~0.7	●		●	10
ST-75HT(0.5)	11.5~13.2	6.7~8.2	0.3~0.7	●		●	
ST-100HT(0.75)	16.0~18.2	9.0~10.7	0.6~1.0	●		●	
ST-140HT(0.75)	23.0~26.0	12.0~15.0	0.6~1.0	●		●	5
ST-190HT(1.0)	31.5~35.5	17.5~22.0	0.8~1.2	●		●	
ST-230HT(1.5)	44.0~49.5	22.0~26.5	1.3~1.8	●		●	
ST-270HT(1.0)	45.0~51.5	24.0~32.0	0.8~1.3	●		●	
ST-290HT(1.5)	54.0~61.0	28.0~36.0	1.3~1.8	●		●	
ST-380HT(1.5)	60.0~73.0	34.0~44.0	1.2~1.8	●		●	
ST-520HT(1.5)	83.0~98.0	46.0~60.0	1.2~1.8	●		●	1
ST-650HT(2.0)	100.0~117.0	58.0~75.0	1.5~2.5	●		●	
ST-800HT(3.0)	135.0~160.0	74.0~89.0	2.5~3.5	●		●	
ST-1000HT(3.0)	160.0~190.0	92.0~115.0	2.5~3.5	●		●	

※オーダーは梱包単位の整数倍でお受け致します。
※径および肉厚は規格値ではありません。

品番見方
ST-○○ □□ (○.○)
↑サイズ　↑グレード DG DGUL HT　↑(収縮後肉厚(mm))
サイズ:収縮後内径の10倍(mm)

熱収縮

目次
チューブ類
ケーブル結束システム
ブッシュ類
クランプ&クリップ類
ディップ製品&ファスナー類
品番検索

メーカー	潤工社	商品名	ジュンフロンNF／ジュンフロンNFL

商品特長

■耐熱、耐寒性が優れています。
■樹脂無負荷連続使用温度　FEP＜－65℃～＋200℃
■ほとんどの化学薬品、溶剤に対して不活性です。
■耐候性に優れ経年変化がありません。
■ほとんどのものが付着しにくく、たとえ付着しても容易にとれます。
■不燃性です。
■電気的特性が優れています。

用途

■液体移送用機器、サーミスタなどの耐薬品性、非粘着性を必要とするリード部の保護被覆。
■センサーなどの極小素子の保護。
■ロールなどの非粘着性化。
■高温下での耐薬品用保護被覆。

サイズの選定

■サイズ表の収縮前内径と収縮後内径を参考にして選択してください。
実用温度が高温で、被覆物に鋭角部がある、熱伝導しやすい等の場合は、適用可能サイズのうちで一番大きいものを選んでください。

カッティング

■チューブは被覆物の全長とほぼ同じ長さにカットしてください。

収縮加工温度

■収縮後内径は、200℃ 20分間加熱時の保証値を示しています。
■収縮加工する際の温度は、被覆物の耐熱性、形状、チューブの収縮特性(融点、収縮力、熱伝導性、高温下での引張り強さ)、サイズ、作業性などを考慮して100℃から200℃の範囲に設定してください。
■ジュンフロンFEP熱収縮チューブは、150℃から180℃でほとんど収縮し、200℃で収縮が完了するように設計されています。
チューブを収縮温度まで加熱することによって、被覆物に密着します。
注1:全面を均一に加熱し、冷却してください。
注2:ロールなどの長いものに被覆する際は、中央部から端へ順に加熱し、空気溜まりができないように気をつけてください。
注3:温度は必要以上に上げないようにしてください。

加熱器具

■ヒートガン、電気炉、赤外線ヒータ、電熱器、トンネル炉などを使用してください。

●商品のご注文・お問い合わせは
TEL :03-5831-5410
FAX :03-5831-5402
MAIL:info@morimiya.co.jp
WEB :https://morimiya.co.jp

熱収縮

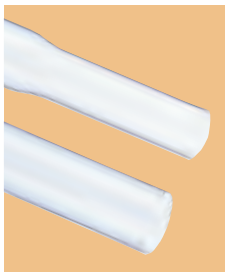

商品名 ジュンフロンNF

(FEP 熱収縮チューブ)
標準色：半透明(自然色)

製品リスト

製品名	収縮前内径(最小) (mm)	収縮後内径(最大) (mm)	収縮後肉厚(標準) (mm)	標準条長 (m)
NF015	1.8	1.5	0.2	1
NF020	2.2	1.8		
NF025	3	2.3		
NF030	3.6	2.8		
NF040	4.4	3.3		
NF050	5.5	4.2		
NF060	6.5	5		
NF070	7.8	6		
NF090	9.5	7.3	0.3	
NF100	11	9		
NF120	13	10		
NF140	15	12		
NF150	16.5	14	0.4	
NF170	18	15.5		
NF200	21.5	17	0.5	
NF220	23.5	20		
NF250	27	22		
NF300	34	26		
NF400	44	34		
NF500	55	43		
NF600	68	54		
NF700	78	66		

注1:サイズ表の収縮前内径は最小値、収縮後内径は最大値、肉厚は完全収縮時の標準値で示しています。

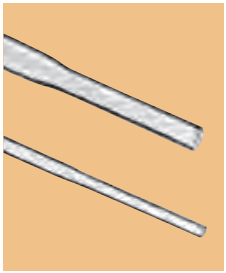

商品名 ジュンフロンNFL

(FEP 極細熱収縮チューブ)
標準色：半透明(自然色)

製品リスト

製品名	収縮前内径(最小) (mm)	収縮後内径(最大) (mm)	収縮後肉厚(標準) (mm)	標準条長 (m)
NFL005	0.55	0.47	0.2	10
NFL006	0.7	0.57		
NFL007	0.8	0.67		
NFL010	1.1	0.89		
NFL013	1.4	1.1		
NFL016	1.85	1.4		
NFL021	2.35	1.85		
NFL026	2.9	2.35		

注1:サイズ表の収縮前内径は最小値、収縮後内径は最大値、肉厚は完全収縮時の標準値で示しています。

非収縮

メーカー　イワセ　　商品名　EXLON-PVC　ULチューブ

商品特長

■UL規格及びCSA規格に基づいて作られた耐熱性、難燃性、環境対応に優れた電気絶縁用ビニルチューブです。

ULチューブの取得規格内容

項目	UL224	CSA C22.2	電気用品安全法
認定番号	E 56036	LR 33763	–
定格温度	105℃		–
定格電圧	300V(AH-3) 600V(AH-6)		–
燃焼規格	VW-1		-F-

チューブ特性表

項目		規格値(UL・CSA)	性能値	試験条件・他
抗張力(Mpa)		10.4以上	17.0以上	
伸び(%)		100以上	250以上	
耐電圧		2,500V 1分以上	10,000V 1分以上	
加熱老化後	抗張力	7.4Mpa以上	15.0Mpa以上	136℃　7日間
	伸び	100%以上	200%以上	
	耐電圧	2,500V 1分以上	10,000V 1分以上	
	銅安定性	伸び 100%以上	伸び 200%以上	
	柔軟性	クラック、永久変形なし	異常なし	
体積抵抗率		10^{10}Ω-cm以上	10^{12}Ω-cm以上	
難燃性		VW-1	VW-1	
低温曲げ		クラックなし	クラックなし	−30℃　1時間
収縮率(%)		±5	4.0以下	100℃　2時間

※上記データは代表値であり、保証値ではありません。
※推奨使用温度範囲　−20℃～105℃

●商品のご注文・お問い合わせは
TEL :03-5831-5410
FAX :03-5831-5402
MAIL:info@morimiya.co.jp
WEB :https://morimiya.co.jp

非収縮

製品リスト

サイズ	内径(mm)	内径公差(mm)	標準肉厚(mm) AH-6(600V)	標準肉厚(mm) AH-3(300V)	定尺(m)
AWG 24	0.55	±0.1	0.60	0.40	300
22	0.65				
20	0.85				
19	0.9				
18	1.0	±0.15			
17	1.2		0.62		
16	1.3				
15	1.5				
14	1.7				
13	1.9	±0.2			
12	2.1				
11	2.4				
10	2.7				
9	3.0	±0.25		0.50	
8	3.3				
7	3.7				
6	4.2	±0.3			
5	4.7				
4	5.3				
3	5.9				
2	6.6				200
1	7.4	±0.35			
0	8.3				
5/16	8.0				
6/16	9.5				
7/16	11.1		0.68		
8/16	12.7				
9/16	14.3	±0.4	0.80		100
10/16	16.0				
12/16	19.0		0.90		
14/16	22.0	+0.7、−0.5			50
16/16	25.0				
1-1/16	27.0		1.00		
1-1/4	32.0	+1.0、−0.5	1.05		
1-1/2	38.0		1.20		
1-3/4	44.0	+1.5、−1.0	1.40		
16/8	50.0		1.50		

※チューブ色は透明・黒を標準色とし、他の色(赤、青、黄、灰、茶、白、緑、橙)については当社営業担当までご確認ください。
※上記以外の色、特殊寸法、チューブの切断加工をご用命の際は当社営業担当までご確認ください。

非収縮

目次
チューブ類
ケーブル結束システム
ブッシュ類
クランプ&クリップ類
ディップ製品&ファスナー類
品番検索

メーカー　イワセ　　商品名　EXLON-PVC　AH105チューブ

商品特長

■イワセのUL、CSA規格に承認されているエクスロン-PVC ULチューブと同等性能の原料を使用して作られたものであり、耐熱性、電気特性、難燃性等に非常に優れた電気絶縁用PVCチューブです。

用途

■電子、電気機器配線の耐熱絶縁保護用として
■変圧器、マグネットコイル、コンデンサーなどの口出線保護用として

チューブ特性表

項目		規格値	性能値	試験条件・他
抗張力(Mpa)		10.4以上	17.0以上	
伸び(%)		100以上	250以上	
耐電圧		2,500V 1分以上	10,000V 1分以上	
加熱老化後	抗張力	7.4Mpa以上	15.0Mpa以上	136℃　7日間
	伸び	100%以上	200%以上	
	耐電圧	2,500V 1分以上	10,000V 1分以上	
	銅安定性	伸び 100%以上	伸び 200%以上	
	柔軟性	クラック、永久変形なし	異常なし	
体積抵抗率		10^{10}Ω-cm以上	10^{12}Ω-cm以上	
難燃性		VW-1	VW-1相当	
低温曲げ		クラックなし	クラックなし	−30℃　1時間
収縮率(%)		±5	5.0以下	100℃　2時間

※上記データは代表値であり、保証値ではありません。
※特性はULチューブ同等レベルです。
※推奨使用温度範囲　−20℃～105℃

製品リスト

サイズ	内径(mm)	内径公差(mm)	肉厚(mm)	肉厚公差(mm)	定尺(m)
1.5×2.3	1.5	+0.2、−0.1	0.4	±0.08	300
2×2.8	2.0				
2.5×3.5	2.5	+0.3、−0.2	0.5	+0.1、−0.08	
3×4	3.0				
3.5×4.5	3.5				
4×5	4.0				
4.5×5.5	4.5				
5×6	5.0				透明300・黒400
6×7	6.0	+0.4、−0.2			
7×8	7.0				300
8×9	8.0				
9×10	9.0				200
10×11.2	10.0		0.6	±0.1	
12×13.2	12.0	+0.5、−0.3			

※チューブ色は透明・黒を標準色とし、他の色(赤、青、黄、灰、茶、白、緑、橙)については当社営業担当までご確認ください。
※上記以外の色、特殊寸法、チューブの切断加工をご用命の際は当社営業担当までご確認ください。
※チューブへの形式プリントは、2.5Φ～16Φまでです。

●商品のご注文・お問い合わせは
TEL :03-5831-5410
FAX :03-5831-5402
MAIL:info@morimiya.co.jp
WEB :https://morimiya.co.jp

非収縮

メーカー　イワセ　　商品名　EXLON-PVC　Jチューブ

商品特長

■旧JIS C 2415規格のEX PVC1に相当するPVCチューブです。電気絶縁性、難燃性、柔軟性等諸特性のバランスが取れた汎用的な電気絶縁用ビニルチューブです。

用途

■電子機器、電気用品、計測器、通信機器及び装置関係の電気絶縁用として
■電線や装置類の機械的保護用または識別用として

チューブ特性表

項目		単位	規格値	実力値	試験条件・他
引張試験	引張強さ	Mpa	10.4以上	15.0以上	JIS C 2133
	伸び	%	100以上	200以上	
耐電圧		−	非破壊	非破壊	2,500V × 1分間
低温曲げ		−	クラックなし	クラックなし	−10℃ × 1時間
長さ変化率		%	−10以上	−10以上	120℃ × 1時間
体積抵抗率		Ω・m	10^{8}以上	10^{10}以上	JIS C 2133

※上記データは代表値であり、保証値ではありません。
※推奨使用温度範囲　−20℃〜60℃

製品リスト

内径(mm)	肉厚(mm)	公差(mm) 内径	公差(mm) 肉厚	定尺(m)
0.5	0.35	±0.1	±0.08	500
0.8				
1.0	0.4			
1.2				
1.5				
2.0		±0.2		
2.5				400
3.0	0.5		+0.1、−0.08	
3.5				
4.0		+0.3、−0.2		
4.5				
5.0				
5.5				
6.0		+0.4、−0.2		
7.0				300
8.0				
9.0				

内径(mm)	肉厚(mm)	公差(mm) 内径	公差(mm) 肉厚	定尺(m)
10.0	0.5	+0.4、−0.2	+0.1、−0.08	250
11.0		+0.5、−0.3		200
12.0				
13.0				
14.0				
15.0				
16.0	0.6	+1.0、−0.8	±0.1	100
18.0				
20.0	0.8			50
22.0		±1.5		
25.0				
30.0	1.0			
35.0				
40.0				
45.0				
50.0				

※チューブ色は透明・黒を標準色とし、他の色(赤、青、黄、灰、茶、白、緑、橙)については当社営業担当までご確認ください。
※上記以外の色、特殊寸法、チューブの切断加工をご用命の際は当社営業担当までご確認ください。
※16Φ以上は潰し形状になります。

非収縮

メーカー　イワセ　　商品名　EXLON PFAチューブ

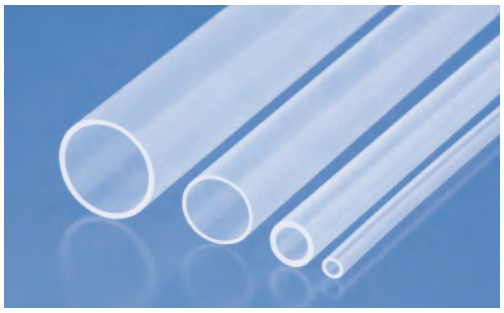

商品特長

■耐熱性・耐薬品性・耐候性・非粘着性・電気絶縁性に優れ、半導体製造装置、化学プラント、理化学機器、食品工業機械、医療機器など様々な分野で使用可能です。

製品リスト

サイズ（外径×内径）	寸法公差(mm) 外径	寸法公差(mm) 肉厚	標準長さ(m) 2ストレート	10	20	50	100
3 × 2				●	●		●
4 × 2				●	●	●	●
4 × 2.5				●	●		
4 × 3				●			●
5 × 4				●			●
6 × 4				●	●	●	●
6 × 5				●			●
7 × 6				●			●
8 × 6				●	●	●	●
8 × 7				●			
9 × 8				●			●
10 × 8				●	●	●	●
10 × 9				●			
12 × 9	±0.1	±0.08		●			
12 × 10				●	●	●	●
16 × 13				●			
16 × 14				●			
18 × 16				●			
19 × 16				●			
3.17 × 1.59				●			
6.35 × 3.96				●			
6.35 × 4.35			●	●	●	●	●
9.53 × 6.35			●	●	●	●	●
9.53 × 7.53				●			
12.7 × 9.53			●	●	●	●	●
12.7 × 10.7			●	●			
19.05 × 15.88			●	●	●	●	●
25.4 × 22.26	±0.15		●	●	●	●	●

※丸印はメーカー在庫対応品となります。ただし、メーカーの生産状況に応じて予告なく変更される場合がございます。ご了承ください。
※上記サイズ、標準長さ以外で製作を希望される場合、当社営業担当までご確認ください。

●商品のご注文・お問い合わせは
TEL :03-5831-5410
FAX :03-5831-5402
MAIL:info@morimiya.co.jp
WEB :https://morimiya.co.jp

非収縮

メーカー　イワセ　　商品名　EXLON-PVC　スチロール非移行チューブ

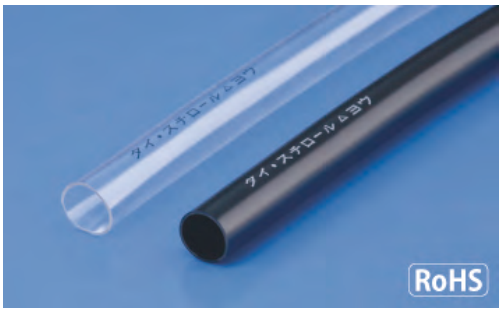

商品特長

■特殊高分子可塑剤を使用した非移行性、耐油性、耐熱性に優れた軟質PVCチューブです。
一般軟質PVCの欠点である可塑剤の移行が極めて少なく、ハウジング部材等の他樹脂成型品と接触しても、接触面の外観を損ねたり変形させたりする心配がありません。

非移行性データ

チューブ名	対スチロール	対ABS	対PP	対アクリル	対ポリカーボネイト
スチロール非移行	○	○	◎	◎	○

チューブ特性表

項目		単位	規格値	実力値	試験条件・他
引張試験	引張強さ	Mpa	10.4以上	15.0以上	JIS C 2133
	伸び	%	100以上	200以上	
加熱老化後	引張強さ残率	%	70以上	80以上	121℃ × 7日間
	伸び残率	%	70以上	80以上	
耐電圧		−	非破壊	非破壊	2,500V × 1分間
低温曲げ		−	クラックなし	クラックなし	−10℃ × 1時間
加熱収縮率		%	5以下	5以下	100℃ × 2時間

※上記データは代表値であり、保証値ではありません。
※推奨使用温度範囲　−20℃～90℃

製品リスト

サイズ	内径(mm)	内径公差(mm)	肉厚(mm)	肉厚公差(mm)	定尺(m)
4 × 5	4.0	+0.3、−0.2	0.5	±0.1	300
5 × 6	5.0				
6 × 7	6.0	+0.4、−0.2			
7 × 8	7.0				
8 × 9	8.0				
9 × 10	9.0				200
10 × 11	10.0				

※チューブ色は透明・黒を標準色とします。
※上記以外の色、特殊寸法、チューブの切断加工をご用命の際は当社営業担当までご確認ください。
※その他、肉厚品など、当社営業担当までご相談ください。

非収縮

メーカー　イワセ　　商品名　EXLON-PVC　ソフトチューブ

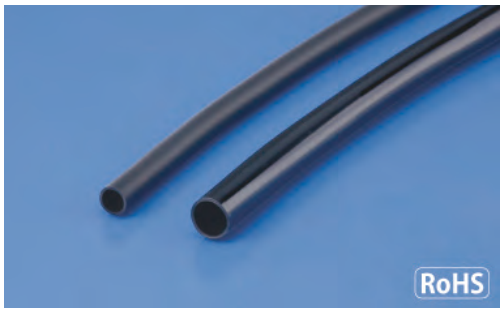

商品特長

■樹脂に特殊PVCを使用し、高い柔軟性と弾力に富んでいます。60℃レベルの一般タイプのほかに、高温域の耐熱に優れた105℃レベルの耐熱タイプもご用意しています。

用途

■柔軟性を求められる狭い場所での配線や曲げが加わる場所、さらには低温環境等での使用に適しています。

チューブ特性表

項目		単位	一般タイプ	耐熱タイプ	試験条件・他
引張試験	引張強さ	Mpa	12.0以上	12.0以上	JIS C 2133
	伸び	%	250以上	250以上	
加熱老化後	引張強さ残率	%	70以上	90以上	100℃ × 5日間
	伸び残率	%	70以上	90以上	
加熱老化後	引張強さ残率	%	−	70以上	136℃ × 7日間
	伸び残率	%	−	70以上	
低温曲げ		−	クラックなし	クラックなし	−40℃ × 1時間
加熱収縮率		%	5以下	5以下	100℃ × 2時間

※上記データは代表値であり、保証値ではありません。
※推奨使用温度範囲　一般タイプ −30℃～60℃、耐熱タイプ −30℃～105℃

製品リスト

サイズ	内径(mm)	内径公差(mm)	肉厚(mm)	肉厚公差(mm)	定尺(m)
4 × 5	4.0	+0.3、−0.2	0.5	±0.1	300
5 × 6	5.0				
6 × 7	6.0	+0.4、−0.2			
7 × 8	7.0				
8 × 9	8.0				200
9 × 10	9.0				
10 × 11	10.0				
12 × 13	12.0	+0.5、−0.3			
14 × 15.2	14.0		0.6		100
16 × 17.2	16.0	+1.0、−0.8			
18 × 19.2	18.0				
20 × 21.6	20.0		0.8		

※チューブ色は黒を標準色とし、ご注文に応じて製作致します。製作ロットについては当社営業担当までご確認ください。
※特殊寸法、チューブの切断加工をご用命の際は当社営業担当までご確認ください。
※難燃性(UL94V-0グレード)を有する高難燃タイプチューブも製作可能です。詳しくは当社営業担当までご確認ください。

●商品のご注文・お問い合わせは
TEL :03-5831-5410
FAX :03-5831-5402
MAIL:info@morimiya.co.jp
WEB :https://morimiya.co.jp

非収縮

メーカー　イワセ　　商品名　EXLON-PVC　軟質PVCホース

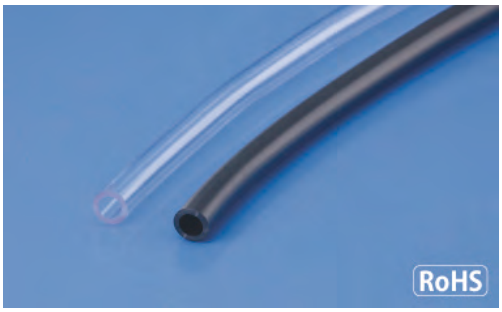

商品特長

■柔軟性の高い軟質PVC樹脂を原料に使用していますので、肉厚チューブにおいても高い柔軟性を有します。

用途

■非常に柔軟性に富んでいますので、狭い場所でのエアーや排水等の配管用に最適です。

チューブ特性表

項目			単位	規格値	試験条件・他
引張試験	引張強さ		N/mm²	13.7以上	JIS K 6771
	伸び		%	200以上	
加熱老化試験	引張強さ変化率		%	±20	120℃ × 6時間
	伸び変化率		%	±20	
耐寒試験			−	ひび・割れを生じないこと	−10℃ × 5分間
浸漬試験	水	吸水率	%	0.5以下	50℃ × 24時間
		抽出率	%	0.5以下	
	食塩水		%	±0.5	
	硫酸		%	±0.5	
	硝酸		%	±5	
	水酸化ナトリウム溶液		%	±5	

※上記データは代表値であり、保証値ではありません。
※推奨使用温度範囲　−20℃～60℃

製品リスト

サイズ	内径(mm)	内径公差(mm)	肉厚(mm)	肉厚公差(mm)	定尺(m)
4 × 6	4.0	±0.3	1.0	±0.2	300
5 × 7	5.0				
6 × 8	6.0	±0.4			
7 × 9	7.0				
8 × 10	8.0				200
9 × 11	9.0				
10 × 12	10.0				
12 × 14	12.0	±0.5			
13 × 15	13.0				100
14 × 16	14.0				
15 × 17	15.0				

※チューブ色は透明・黒を標準色とします。
※上記以外の色、特殊寸法、チューブの切断加工をご用命の際は当社営業担当までご確認ください。
※その他、肉厚品など、当社営業担当までご確認ください。

非収縮

メーカー　イワセ

商品名　EXLON-フローリンクチューブ NHX-125

商品特長

■環境保護対策に適応した全く新しいタイプの、クリーン・高難燃・高耐熱・柔軟性エラストマーチューブです。

チューブ特性表

項目		単位	NHX-125	試験条件・他
硬度		HD-A	90	JIS K 7215
引張試験	引張強さ	Mpa	5.0	JIS C 2133
	伸び	%	200以上	
加熱老化後	引張強さ	Mpa	5.0以上	JIS C 2133 158℃ × 7日間
	伸び	%	70以上	
耐電圧		–	非破壊	2,500V × 1分間
低温曲げ		–	クラックなし	−30℃ × 1時間
難燃性		–	VW-1相当	UL-224

※上記データは代表値であり、保証値ではありません。
※推奨使用温度範囲　−20℃～125℃

製品リスト

サイズ	内径(mm)	内径公差(mm)	肉厚(mm)	肉厚公差(mm)	定尺(m)
3 × 3.8	3.0	±0.25	0.40	±0.05	300
4 × 4.8	4.0				
5 × 5.8	5.0	±0.30			
6 × 6.8	6.0				
7 × 7.8	7.0	±0.35			
8 × 8.8	8.0				
9 × 10	9.0		0.50		200
10 × 11	10.0				
11 × 12	11.0	±0.40			
12 × 13.1	12.0		0.55	±0.06	100
13 × 14.1	13.0				
14 × 15.1	14.0				
15 × 16.2	15.0		0.60		
16 × 17.2	16.0	±0.50			
17 × 18.2	17.0				
18 × 19.3	18.0		0.65	±0.07	
19 × 20.3	19.0				
20 × 21.3	20.0				

※内径15Φ以上のチューブの巻形態は潰し状となります。
※チューブ色は黒を標準色とします。
※上記以外の色、特殊寸法、チューブの切断加工をご用命の際は当社営業担当までご確認ください。

●商品のご注文・お問い合わせは
TEL :03-5831-5410
FAX :03-5831-5402
MAIL:info@morimiya.co.jp
WEB :https://morimiya.co.jp

非収縮

メーカー	イワセ	商品名	EXLON-フローリンクチューブ NHX-105

商品特長

■環境保護対策に適応した全く新しいタイプの、クリーン・高難燃・高耐熱・柔軟性エラストマーチューブです。

チューブ特性表

項目		単位	NHX-105	試験条件・他
硬度		HD-A	88	JIS K 7215
引張試験	引張強さ	Mpa	5.0	JIS C 2133
	伸び	%	150以上	
加熱老化後	引張強さ	Mpa	5.0以上	JIS C 2133 158℃ × 7日間
	伸び	%	100以上	
耐電圧		–	非破壊	2,500V × 1分間
低温曲げ		–	クラックなし	−30℃ × 1時間
難燃性		–	VW-1	UL-224

※上記データは代表値であり、保証値ではありません。
※推奨使用温度範囲　−20℃～105℃

製品リスト

サイズ	内径(mm)	内径公差(mm)	肉厚(mm)	肉厚公差(mm)	定尺(m)
1 × 1.9	1.0	±0.15	0.45	±0.04	300
2 × 2.9	2.0				
3 × 3.9	3.0	±0.25			
4 × 5	4.0		0.50	±0.05	
5 × 6	5.0	±0.30			
6 × 7	6.0				
7 × 8	7.0	±0.35			
8 × 9	8.0				
9 × 10	9.0				200
10 × 11.2	10.0		0.60	±0.06	
11 × 12.2	11.0	±0.40			
12 × 13.2	12.0				
13 × 14.2	13.0				100
14 × 15.2	14.0				
15 × 16.2	15.0				
16 × 17.4	16.0	±0.50	0.70	±0.07	
17 × 18.4	17.0				
18 × 19.4	18.0				
19 × 20.4	19.0				
20 × 21.4	20.0				

※内径15Φ以上のチューブの巻形態は潰し状となります。
※チューブ色は黒を標準色とします。
※上記以外の色、特殊寸法、チューブの切断加工をご用命の際は当社営業担当までご確認ください。

非収縮

目次
チューブ類
ケーブル結束システム
プッシュ類
クランプ&クリップ類
ディップ製品&ファスナー類
品番検索

メーカー　セフティデンキ　　商品名　鉛フリー　ビニールチューブ

商品特長

- 従来の塩化ビニル製チューブから鉛を排除し、環境に配慮させた印字用マーカーチューブ
- RoHS指令・REACH規制に適合しています。
- 印字用マーカーチューブとしてご使用いただけます。
- 各種チューブプリンタ・焼き付け印字機に対応しています。
- 5.1φまでは置き場所を取らず管理のしやすい小巻タイプです。

検査成績書

項目		単位	試験値	試験条件
引張強さ		kg/mm²	2	常温
伸び		%	200	チューブ状
加熱老化試験	引張強さ残率	%	104	100℃ × 120hr
	伸び残率	%	92	–
耐油試験	引張強さ残率	%	112	2号絶縁油
	伸び残率	%	109	70℃ × 4hr
耐熱性	変形率	%	8	120℃ × 1hr
	収縮性	%	13.5	–
絶縁抵抗		MΩm	8.0 × 10⁵	30℃
耐電圧		–	合格	2500V × 1min

※鉛フリービニールチューブの材質はRoHS指令の対象である六物質※1の含有規定には該当しません。
※1 鉛・水銀・カドミウム・六価クロム・ポリ臭化ビフェニル類・ポリ臭化ジフェニエルエーテル類
※同様にアスベスト系の材料も一切使用しておりません。

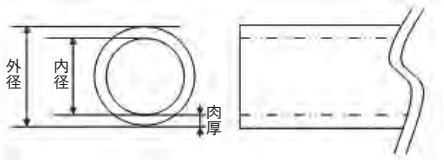

小巻タイプ　2.0φ～5.1φ→内径 約15cm
太巻タイプ①　5.5φ～9φ→内径 約20cm
太巻タイプ②　10φ～14φ→内径 約28cm

製品リスト

材質:鉛フリー塩化ビニール

内径(φmm)	肉厚(mm)	巻数(m)	巻き内径	白	黒	透明	黄	赤	緑	青
1.0φ	0.4	200	小巻タイプ	●	●	●				
1.5φ			小巻タイプ	●	●	●				
2.0φ			小巻タイプ	●	●	●				
2.2φ			小巻タイプ	●						
2.5φ			小巻タイプ	●	●	●				
3.0φ	0.5		小巻タイプ	●	●	●	●			
3.2φ			小巻タイプ	●	●	●	●	●	●	●
3.3φ			小巻タイプ	●			●			
3.4φ			小巻タイプ	●						
3.5φ			小巻タイプ	●	●	●				
3.6φ			小巻タイプ	●	●	●	●	●	●	●
3.8φ			小巻タイプ	●						
4.0φ			小巻タイプ	●	●	●	●	●	●	
4.2φ			小巻タイプ	●	●					
4.5φ			小巻タイプ	●	●	●				
5.0φ		100	小巻タイプ	●	●	●	●	●		
5.1φ			小巻タイプ	●	●					
5.5φ			太巻タイプ①	●	●	●				
6.0φ			太巻タイプ①	●	●	●				
6.5φ			太巻タイプ①	●						
7.0φ			太巻タイプ①	●	●	●				
8.0φ			太巻タイプ①	●	●	●				
9.0φ			太巻タイプ①	●	●	●				
10φ	0.6		太巻タイプ②	●	●	●				
11φ			太巻タイプ②	●	●	●				
12φ			太巻タイプ②	●	●	●				
13φ			太巻タイプ②	●	●	●				
14φ			太巻タイプ②	●	●	●				
15φ		50	太巻タイプ②	●	●	●				
16φ			太巻タイプ②	●	●	●				
18φ	0.8		太巻タイプ②	●	●	●				
20φ			太巻タイプ②	●	●	●				

※基本色／白色　（一部サイズ:黒・透明・黄・赤、緑、青、その他）

●商品のご注文・お問い合わせは
TEL :03-5831-5410
FAX :03-5831-5402
MAIL:info@morimiya.co.jp
WEB :https://morimiya.co.jp

非収縮

メーカー　セフティデンキ　　商品名　SEMT-N　難燃エコマークチューブ

商品特長

- ハロゲンフリー・非塩化ビニル素材等々、環境に配慮および適合させた印字用エコマーキングチューブです。
- RoHS指令・REACH規制に適合しています。
- 耐熱温度は105℃で高温環境下での劣化も少なくなっています。
- サーマルヘッド式チューブプリンタで印字できるよう開発しています。(印字確認機種:キャノン製Mk2100シリーズ・CTK SP3000)

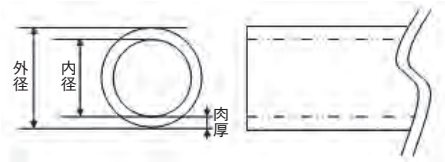

検査成績書

試験項目		単位	試験値	試験方法
外観	色相	–	合 格	–
	外観	–	合 格	–
	異物	–	合 格	–
硬度		A/1	91	ISO868
引張試験	引張強さ	MPa	5.3	JIS C2133
	伸び	%	180	
加熱老化後	引張強さ	MPa	8.1	UL224 (136℃ × 168h) JIS C2133
	伸び	%	64	
体積抵抗率	常温	MΩm	4.00×106	30℃
	中温	MΩm	4.26×105	60℃
	高温	MΩm	–	75℃
比重		–	1.565	JIS K 7112
耐電圧		–	非破壊	UL224 (2,500V × 1min)
難燃性		–	V-0	UL94 (UL File Number/E320734)

※鉄道車両用材料燃焼試験「難燃性」判定／車材燃試 19-688K
※UL94-V0を取得した難燃性のチューブです。(UL File Number/E320734)

難燃エコチューブ仕様

用途	配線指示用マーキングチューブ
製品色	白色
材質	オレフィン系 難燃エラストマーコンパウンド
取得規格	UL94-V0 (UL File Number/E320734) 鉄道車両用材料燃焼試験 車材燃試　19-688K
内径サイズ(mm)	9種類 1.0φ・2.0φ・2.5φ・3.0φ・3.2φ・3.6φ・4.0φ・5.1φ・6.2φ
肉厚	0.4mm
巻数	100m巻
外装箱	N1.0～N3.6 375×390×75mm　白色外装箱 N4.0～N6.2 375×390×105mm　白色外装箱

製品リスト

製品名	内径(mm)	外径(mm)	肉厚(mm)	巻数
SEMT-N1.0	1	1.8	0.4	100m
SEMT-N2.0	2	2.8		
SEMT-N2.5	2.5	3.3		
SEMT-N3.0	3	3.8		
SEMT-N3.2	3.2	4		
SEMT-N3.6	3.6	4.4		
SEMT-N4.0	4	4.8		
SEMT-N5.1	5.1	5.9		
SEMT-N6.2	6.2	7		

※印字やカット物の製作も賜っております。

非収縮

メーカー 潤工社　商品名 ジュンフロンFEPチューブ

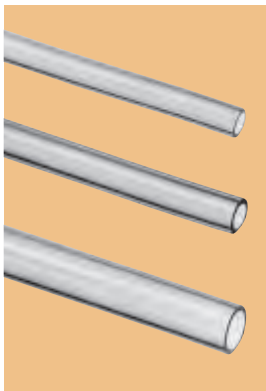

商品特長

- 耐熱、耐寒性が優れています。
- 樹脂無負荷連続使用温度　FEP＜−65℃～＋200℃
- ほとんどの化学薬品、溶剤に対して不活性です。
- 耐候性に優れ経年変化がありません。
- ほとんどの物が付着しにくく、付着しても容易にとれます。
- 不燃性です。
- 電気的特性が優れています。
- 有毒物質溶出のおそれがありません。

用途

- 腐食性流体移送用チューブ、溶剤・薬液移送用チューブ、粘着性流体移送用チューブ、食品プラント用チューブ、各種液体移送用チューブ
- 耐熱、高絶縁、高周波特性を必要とする各種機器

種類

種類	形状	使用流体	使用温度範囲	最高使用圧力※1	適用継手	使用流体
ジュンフロン FEPチューブ	ストレート	空気・水・腐食性流体等	−65～＋150℃	寸法表参照	ジュンフロン ステンレス継手	空気・水・腐食性流体等

※1　空気（ガス）・23℃における圧力です。

製品リスト

製品名	内径x外径 (mm)	破壊圧力(23℃) Mpa	破壊圧力(23℃) kgf/cm²	最高使用圧力(23℃) Mpa	最高使用圧力(23℃) kgf/cm²	最小曲げ半径 (mm)	標準条長 (m)
TF085	4 × 2	9.8	100	<2.4	<25	10	20-100
TF145	6 × 4	6.8	70	<1.6	<17	20	
TF185	8 × 6	4.4	45	<1.0	<11	40	
TF205	10 × 8	3.4	35	<0.78	<8	70	
TF225	12 × 10	2.9	30	<0.68	<7	120	
TF260	16 × 13	3.3	34	<0.82	<8	140	
TF1/8	3.18 × 2.36	4.4	45	<1.0	<11	16	
TF1/4	6.35 × 4.57					28	
TF5/16	7.94 × 5.90					40	
TF3/8	9.53 × 6.99					46	
TF1/2	12.70 × 9.56					75	

※標準色：半透明（自然色）
※TF1/8～TF1/2用継手はジュンロンステンレス継手インチシリーズが対応します。

製品リスト

製品名	内径x外径 (mm)	標準条長 (m)
TF010	0.9 × 0.4	100
TF020	1.0 × 0.5	
TF030	1.25 × 0.65	
TF040	1.4 × 0.8	
TF050	1.8 × 1.0	
TF060	2.0 × 1.2	
TF070	2.3 × 1.5	
TF080	2.6 × 1.8	
TF090	2.9 × 2.1	
TF100	3.2 × 2.4	
TF110	3.6 × 2.8	
TF120	4.2 × 3.2	
TF130	4.6 × 3.6	
TF140	5.0 × 4.0	50

製品名	内径x外径 (mm)	標準条長 (m)
TF150	5.5 × 4.5	50
TF160	6.0 × 5.0	
TF165	7.0 × 5.0	
TF170	6.5 × 5.5	
TF180	7.0 × 6.0	
TF190	8.0 × 7.0	
TF200	9.0 × 8.0	10
TF210	10.0 × 9.0	
TF215	11.0 × 9.0	
TF220	11.0 × 10.0	
TF230	12.0 × 11.0	
TF235	13.0 × 11.0	
TF240	13.0 × 12.0	
TF245	14.0 × 12.0	

※標準色：半透明（自然色）

●商品のご注文・お問い合わせは
TEL :03-5831-5410
FAX :03-5831-5402
MAIL:info@morimiya.co.jp
WEB :https://morimiya.co.jp

非収縮

メーカー 日星電気

商品名 シリコーンゴムチューブ

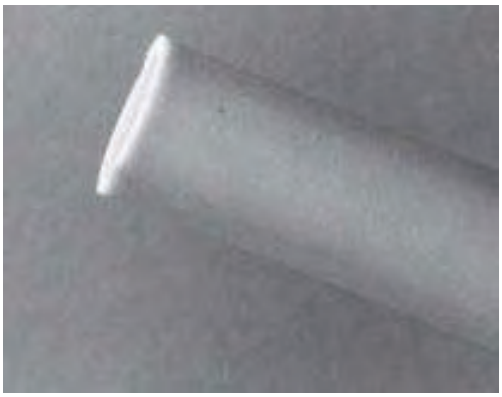

商品特長

- シリコーンゴムを押し出したチューブ
- 耐熱性、耐寒性、柔軟性に優れている
- 連続使用温度180℃

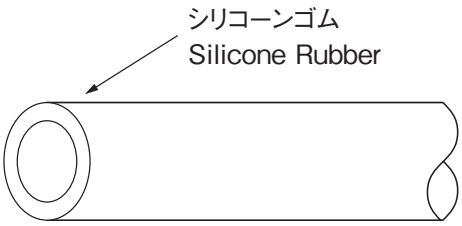

製品リスト

製品名	内径 (mm)	内径許容差 (mm)	肉厚 (mm)	肉厚許容差 (mm)	標準条長 (m)
RS	0.8	+0.1, −0.1	0.4	+0.08, −0.08	200
	1.0	+0.2, −0.2			
	1.2				
	1.5	+0.3, −0.2			
	2.0				
	2.5	+0.4, −0.3			
	3.0		0.5		
	3.5				100
	4.0				
	4.5				
	5.0	+0.5, −0.5	0.6	+0.10, −0.08	
	6.0				
	7.0				50
	8.0				
	9.0				
	10.0	+1.0, −0.5	0.8	+0.12, −0.08	
	12.0				
	14.0				
	16.0				
	18.0				
	20.0	+1.5, −0.5	1.0	+0.15, −0.10	25
	22.0		1.2		
	24.0		1.5	+0.20, −0.10	
	26.0				
	28.0				
	30.0	+2.0, −1.0	2.0	+0.30, −0.20	

※標準色:白。その他:半透明、黄、青、赤、緑等の各色

非収縮

メーカー	住友電工	商品名	イラックスチューブA

商品特長

■イラックス®チューブとは、ポリオレフィン、フッ素系ポリマーなどの材質を主原料とした電子線照射を施した耐熱チューブです。
■自動車分野やエレクトロニクス分野などで使われる配線の結束や機械的保護、耐熱保護、耐薬品保護などの様々な用途で使用されています。
■お客様のご要望に合わせ、難燃性や柔軟性を有した製品、環境対応品として脱PVC（ポリ塩化ビニル）対応品やハロゲンフリー製品、また国内外の安全規格（UL規格、CSA規格など）に適合する製品を取り揃えています。
■以下に掲載しておりますシリーズ以外にも取扱いございます。当社営業担当までご確認ください。

基本特性

材質	電子線架橋軟質ポリオレフィン樹脂
連続使用可能温度	−55℃〜105℃
特長	耐油性・耐薬品性に優れる
	透き通った色彩

特性値

	項目	特性値	代表値
機械的特性	引張強さ	10.4MPa以上	19.2MPa
	伸び	200%以上	440%
	比重	−	0.92
	硬度(ショアーD)	−	42
電気的特性	耐電圧	AC2.5kV×60秒、破壊なし	合格
	体積抵抗率	1.0×10^{16}Ω・cm以上	1.6×10^{16}Ω・cm
化学的特性	吸水率	23℃×24時間、0.10%以下	0.09%
	燃焼性	可燃	−

※上記データは代表値であり、保証値ではありません。

製品リスト

呼称サイズ	内径(mm)	肉厚(mm)	単長(m以上)
0.4×0.25	0.40±0.05	0.25±0.05	1,000
0.7×0.25	0.70±0.10		
1×0.3	1.00±0.10	0.30±0.05	500
1.5×0.3	1.50±0.10		400
2×0.3	2.00±0.20		300
3×0.3	3.00±0.20		400
4×0.3	4.00±0.30		
5×0.3	5.00±0.30		200
6×0.3	6.00±0.50		
8×0.4	8.00±0.50	0.40±0.05	100
10×0.4	10.00±0.50		

※長さ変化率：−20%以上（125℃×1分間）
※製作可能色：黒、茶、赤、橙、黄、緑、青、紫、灰、白、透明
※在庫状況及びロット、製作可能サイズなどは当社営業担当までご確認ください。

●商品のご注文・お問い合わせは
TEL :03-5831-5410
FAX :03-5831-5402
MAIL:info@morimiya.co.jp
WEB :https://morimiya.co.jp

非収縮

メーカー	菱星機工	商品名	コルゲートチューブ COT(FR) 難燃スリットアリ / ナシ

商品特長

■自動車用、建設機器用、農機具、自動販売機用に電力を供給する電線類は、外力・鼠・薬品・油等の各種ダメージを受けます。このダメージから電線を守るのが、コルゲートチューブです。
■軽量であり屈曲性が高く、耐摩耗性に優れるとともに、つぶれにくく長期にわたって安心してお使い頂けます。

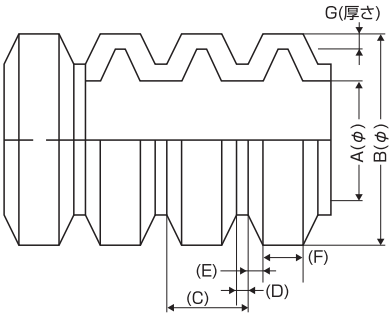

	チューブの種類		
材質	ポリプロピレン(PP)		
種類と色	難燃性	非難燃性	防鼠(非難燃性)　7Φ以上
	黒	黒・白・赤	灰・白
構造	スリット有り・スリット無し		

物性特性

項目		特性		備考
		一般(難燃)コルゲート	非難燃コルゲート	
引張強さ	常温	27.5MPa以上	26MPa以上	
	加熱後残率	95%以上		80℃×120hr
	耐油後残率	95%以上		50℃×20hr
	高温耐久後残率	90%以上		150℃×500hr
伸び	常温	600%以上		
	加熱後残率	80%以上		80℃×120hr
	耐油後残率	80%以上		50℃×20hr
	高温耐久後残率	200%以上		150℃×500hr

※試験結果の平均値であり、保証値ではありません。

製品リスト

品番	寸法(mm)						標準条長 m/束
	A内径	B外径	Cピッチ	D谷幅	F山幅	G肉厚	
COT(FR) 5 × 500M	5.1±0.4	7.6±0.4	2.3	0.6	0.9	0.25±0.1	500
COT(FR) 7 × 300M	7.4±0.4	10.2±0.4	2.7		1.5	0.27±0.1	300
COT(FR) 10 × 300M	10.7±0.4	14.1±0.4					
COT(FR) 13 × 200M	13.2±0.4	17.5±0.4	3.5	0.7	1.9		200
COT(FR) 15 × 200M	15.2±0.4	19.5±0.4					
COT(FR) 19 × 200M	19.5±0.4	23.8±0.4					
COT(FR) 22 × 100M	22.1±0.4	27.0±0.4	4.2	0.8	2.4	0.30±0.1	100
COT(FR) 25 × 100M	25.0±0.6	30.0±0.5	4.3		2.5	0.35±0.1	
COT(FR) 28 × 100M	28.2±0.6	34.0±0.5	4.4				

※当社標準在庫品は難燃スリット有りタイプとなります。難燃スリット無しタイプ、非難燃性タイプ、防鼠性タイプにつきましては当社営業担当までご確認ください。
※耐熱グレードをご用命の場合、当社営業担当までご確認ください。

非収縮

メーカー	日星電気	商品名	シリコーンワニスガラス編組チューブ SSG-1 / SSG-2 / SSG-3 / ESG-1U

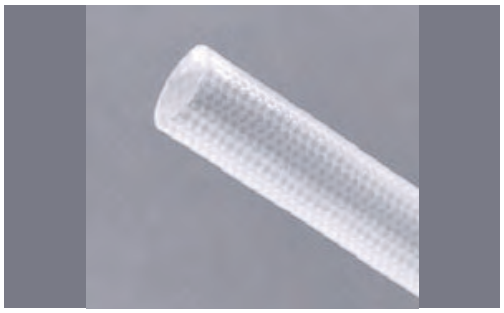

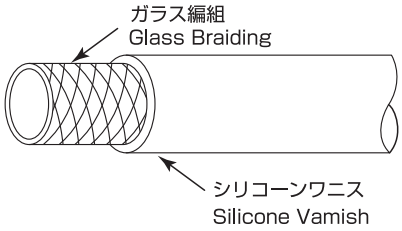

基本特性

	シリコーンワニスガラス編組チューブSSG		難燃シリコーンワニスガラス編組チューブESG-1U
構造	ガラススリーブにシリコーンワニスを塗布乾燥させたチューブ。		ガラススリーブにシリコーンワニスを塗布含浸させたチューブ。
特長	難燃性と柔軟性を兼ね備えたシリコーンワニスを塗布しているため、高品質で優れた特性を持ち、広範囲な利用に適しているH種(最高180℃)のチューブです。		超難燃性、柔軟性シリコーンワニスを使用。電気特性、耐熱性に優れている。定格温度200℃、定格電圧600V。
用途	SSG-1	中電圧回路用、熱保護・機械保護用	高電圧回路用
	SSG-2	低電圧回路用、熱保護・機械保護用	
	SSG-3	熱的機械保護及び結束用	
その他	白を標準色とし、その他赤、緑、青、黄、茶、黒等の各色も承ります。UL規格1441/VW-1法(File No.E64331)に合格。(旧)JIS C 2416準拠品。SSG-1(電気用品安全法適合品)については塩水中30分浸漬後、1分間1000Vの耐圧に合格します。(ピンホール試験)		色は自然色(淡黄色)だけです。 ULファイルNo.E65966,VW-1合格。 CSAファイルNo.LR80214。 JIS C 2416準拠品。

製品リスト

	内径 (mm)	内径許容差 (mm)	肉厚 (mm)	加熱収縮後(mm) 常態 平均値 (kv)	常態 最低値 (kv)	高温 平均値 (kv)	高温 最低値 (kv)	吸湿後 平均値 (kv)	吸湿後 最低値 (kv)	絶縁抵抗 最小値 (MΩ)	標準条長 (m)
SSG-1	1.0	+0.2,−0.1	0.30以上	4.0以上	2.5以上	3.0以上	1.9以上	1.2以上	0.8以上	10^5	100
	1.2										
	1.5										
	2.0	+0.3,−0.15									
	2.5										
	3.0										
	3.5										
	4.0										
	5.0	+0.5,−0.5									
	6.0										50
	7.0										
	8.0										
	9.0		0.40以上								
	10.0										25
	12.0	+1.5,−0.5									
	14.0										
	16.0										
	18.0	+2.0,−1.0									
	20.0										

●商品のご注文・お問い合わせは
TEL :03-5831-5410
FAX :03-5831-5402
MAIL:info@morimiya.co.jp
WEB :https://morimiya.co.jp

非収縮

製品リスト

	内径 (mm)	内径許容差 (mm)	肉厚 (mm)	加熱収縮後(mm) 常態 平均値 (kv)	常態 最低値 (kv)	高温 平均値 (kv)	高温 最低値 (kv)	吸湿後 平均値 (kv)	吸湿後 最低値 (kv)	絶縁抵抗 最小値 (MΩ)	標準条長 (m)
SSG-2	0.8	+0.2,−0.1	0.26以上	2.5以上	1.5以上	1.8以上	1.1以上	–	–	10^3	100
	1.0										
	1.2										
	1.5										
	2.0	+0.3,−0.15									
	2.5										
	3.0										
	3.5										
	4.0										
	5.0	+0.5,−0.5									50
	6.0										
	7.0										
	8.0										
	9.0		0.40以上								25
	10.0										
	12.0	+1.5,−0.5									
	14.0										
	16.0										
	18.0	+2.0,−1.0									
	20.0										
SSG-3	7.0	+0.5,−0.5	0.26以上	–	–	–	–	–	–	–	50
	8.0										
	9.0		0.40以上								25
	10.0										
	12.0	+1.5,−0.5									
	14.0										
	16.0										
	18.0	+2.0,−1.0									
	20.0										

ご注文例	形式	サイズ	色	数量	条長
	SSG-1	3.0mm	白	1,000m	100m
	SSG-2	6.0mm	白	500m	50m

※数量ロットについては当社営業担当までご確認ください。

製品リスト

	内径 (mm)	内径許容差 (mm) 最大	内径許容差 (mm) 最小	肉厚 (mm)	絶縁破壊電圧(kv) 常態 平均値	常態 最低値	高温 平均値	高温 最低値	吸湿後 平均値	吸湿後 最低値	絶縁抵抗 最小値 (MΩ)	標準条長 (m)
ESG-1U	20	0.99	0.81	0.33	7.0以上	5.0以上	5.5以上	3.8以上	2.5以上	1.5以上	10^5	100
	18	1.25	1.02	0.38								
	15	1.70	1.45									
	13	2.08	1.83									
	11	2.6	2.31	0.46								
	9	3.2	2.9									
	8	3.6	3.3									
	7	4.0	3.7									
	5	5.0	4.6	0.51								
	3	6.3	5.8									
	2	7.1	6.6									50
	1	7.9	7.3									
	3/8inch	10.1	9.5	0.64								
	7/16inch	11.7	11.1									25
	5/8inch	16.7	15.9									
	3/4inch	20.0	19.1									1

ご注文例	形式	サイズ
	ESG-1U	3/8inch

※数量ロットについては当社営業担当までご確認ください。

非収縮

メーカー	森宮電機	商品名	ポリエチレンスパイラルチューブSE ナイロンスパイラルチューブSA フッ素樹脂(ETFE)スパイラルチューブSTF

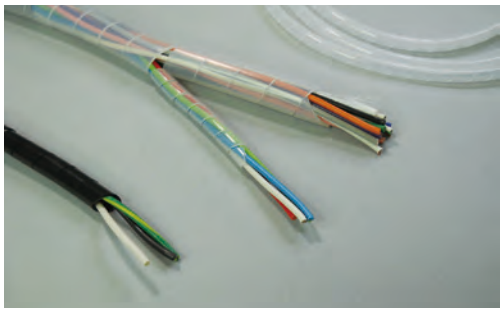

商品特長

■電線ハーネスの結束と保護を同時に行うことができる、活用範囲の広いチューブです。ひねりながら巻くことで、より簡単に装着することが可能です。導線の分岐が自在に行えます。
■過酷な環境下でも使用できるフッ素樹脂スパイラルチューブも製作可能です。

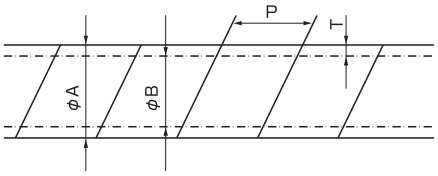

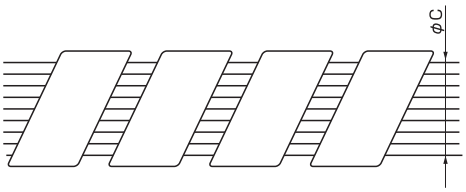

	チューブの種類			
材質	ポリエチレン(PE)	ナイロン(N6)		フッ素樹脂(ETFE)
色	ナチュラル・黒	UL94HB材料	ナチュラル・黒	ナチュラル
		UL94V0材料	白・黒(灰に近い)	

製品リスト

	品番	寸法(mm)				梱包単位	
		A外径	B内径	T肉厚	Pピッチ	1巻(m)	ケース入数(巻)
ポリエチレン スパイラルチューブSE	SE-04	4.2	2.6	0.8	6.0	100	9
	SE-06	6.0	4.0	1.0	8.0		
	SE-08	8.0	6.0		10.0		5
	SE-11	11.0	8.0	1.5	12.0	50	
	SE-12	12.0	9.0				
	SE-13	13.0	10.0				
	SE-15	15.0	12.0		15.0		4
	SE-18	18.0	15.0		20.0		
	SE-24	24.0	20.0	2.0	22.0	25	
	SE-29	29.0	25.0		28.0		

※当社標準在庫色はナチュラルタイプとなります。黒をご用命の際は当社営業担当までご確認ください。
※ご注文時、黒をご指定の場合は品番末尾に"BK"と記載ください。
※上記以外の色、特殊寸法、肉薄・肉厚、切断加工をご用命の際は当社営業担当までご確認ください。

●商品のご注文・お問い合わせは
TEL :03-5831-5410
FAX :03-5831-5402
MAIL:info@morimiya.co.jp
WEB :https://morimiya.co.jp

非収縮

製品リスト

	品番	寸法(mm)				梱包単位	
		A外径	B内径	T肉厚	Pピッチ	1巻(m)	ケース入数(巻)
ナイロン スパイラルチューブSA	SA-04	3.6	2.6	0.5	6.0	100	9
	SA-06	5.6	4.0	0.8	8.0		5
	SA-08	7.6	6.0		10.0		
	SA-11	10.6	9.0		12.0	50	
	SA-15	13.6	12.0		15.0		4
	SA-18	16.6	15.0		20.0	25	5
	SA-24	21.6	20.0		22.0		4
	SA-29	27.0	25.0	1.0	28.0		

※納期、ロットについては当社営業担当までご確認ください。
※ご注文の際はHBまたはV0のグレード、および色をご指定ください。
※上記以外の色、特殊寸法、肉薄・肉厚、切断加工をご用命の際は当社営業担当までご確認ください。

製品リスト

	品番	寸法(mm)				梱包単位	
		A外径	B内径	T肉厚	Pピッチ	1巻(m)	ケース入数(巻)
フッ素樹脂(ETFE) スパイラルチューブSTF	STF-04	4.2	2.6	0.8	6.0	100	9
	STF-06	6.0	4.0	1.0	8.0		5
	STF-07	7.6	6.0	0.8	10.0		
	STF-08	8.0		1.0			
	STF-10	10.0	8.0		12.0	50	
	STF-11	10.6	9.0	0.8			
	STF-12	12.0		1.5			
	STF-14	13.6	12.0	0.8	15.0		4
	STF-17	16.6	15.0		20.0		
	STF-22	21.6	20.0		22.0	25	
	STF-27	27.0	25.0	1.0	28.0		

※こちらは受注生産品です。納期、ロットなど当社営業担当までご確認ください。
※上記以外の特殊寸法、肉薄・肉厚、切断加工をご用命の際は当社営業担当までご確認ください。

非収縮

メーカー	大成製作所	商品名	MTスリーブ / ナイロンスリーブ

商品特長

■編組構造により伸縮性が良く、またすべり性があるためスムーズに結束作業が行えます。柔軟性もあり強度があります。電気機器内での結束、絶縁や被覆保護に最適です。
■ナイロンスリーブにおいては、保存性に優れ、耐湿性が高く、カビにも強い素材です。自動機や電気機器の駆動部分収束・保護、ケーブル・チューブ・ホースなどの摩擦防止、配管材料の収束・保護にもご使用いただけます。

繊維物性

項目	MTスリーブ	ナイロンスリーブ
素材	ポリエチレンテレフタレート モノフィラメント糸　着色糸	ナイロン フィラメント糸　着色糸
色	黒	

製品リスト

型番		折径幅(mm)	最小径(φ)	最大拡大径(φ)	巻数(m)
MTスリーブ	B-2	3	2	約8	100
	B-3	5	3	約12	
	B-4	11	4	約17	
	B-6	14	6	約20	
	B-10	18	10	約28	
	B-12	22	12	約33	
	B-19	30	19	約45	
	B-30	35	27	約55	
	B-40	42	35	約68	50
	B-50	52	40	約85	

※納期・ロットなどは当社営業担当までご確認ください。

製品リスト

型番		折径幅(mm)	最小径(φ)	最大拡大径(φ)	巻数(m)
ナイロンスリーブ	NY-6	5	4	約6	100
	NY-8	8	6	約12	
	NY-10	10	8	約15	
	NY-15	14	10	約17	
	NY-20	18	15	約21	
	NY-25	24	20	約28	
	NY-30	30	25	約44	
	NY-40	38	30	約46	
	NY-50	46	36	約49	
	NY-60	57	42	約51	50

※納期・ロットなどは当社営業担当までご確認ください。

●商品のご注文・お問い合わせは
TEL :03-5831-5410
FAX :03-5831-5402
MAIL:info@morimiya.co.jp
WEB :https://morimiya.co.jp

MEMO

MEMO

ケーブル結束システム

Cable unity system

・ケーブルタイ
・結束用固定具
・結束用工具

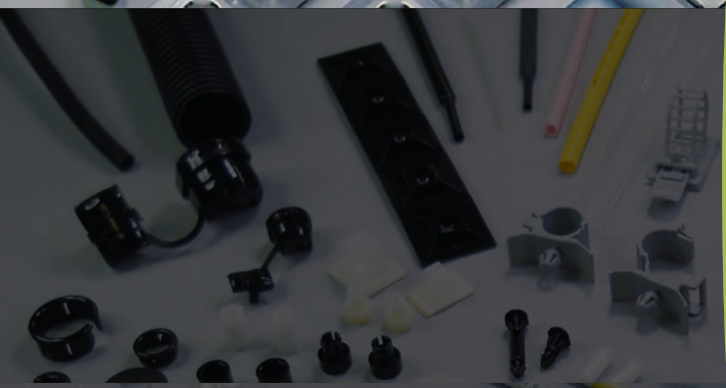

あらゆるニーズに対応、
ケーブルタイをフルラインアップ。

高い作業性と結束力を誇る
ケーブルタイ

多彩なフィールドで活躍

リサイクル社会の構築に貢献

ハイクオリティの証
UL規格適合品

※改良のため、仕様並びに外観寸法等は予告なく変更する場合があります。

標準タイプ(71～199mm)

商品特長

■ケーブルの結束が必要な場所で幅広く使用されている71mm～199mmまでの長さの標準タイプのケーブルタイです。
■標準グレード、耐熱グレード、耐候グレードなど使用用途に応じて選択可能です。

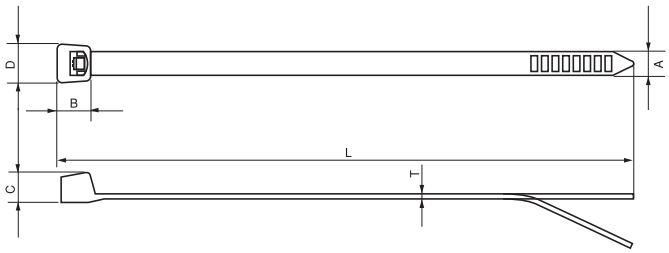

UL規格認定品　E64962
U.S.MIL Spec.23190,3367規格準拠

メーカー　ヘラマンタイトン　　商品名　インシュロックタイ

製品仕様表

標準グレード	耐候グレード	耐熱グレード	ループ引張強度規格値N(kgf)	寸　法(mm)						最大結束径(mm)φ
				L	A	B	C	D	T	
T18S	T18S-W	T18S-HS	80.0(8.16)	80	2.2	4.4	3.2	4.2	1.0	16
T18R	T18R-W	T18R-HS		100	2.5	4.8	3.5	4.8	1.1	22
T18I	T18I-W*	T18I-HS		148	2.5	4.8	3.5	4.8	1.1	35
T30R	T30R-W	T30R-HS	135(13.77)	152	3.5	5.9	4.4	6.1	1.2	36
T40S	T40S-W	T40S-HS	180(18.35)	153	3.5	6.4	4.4	6.5	1.2	37
T50S	T50S-W	T50S-HS	225(22.94)	158	4.7	7.5	5.5	8.5	1.3	35

※1kgf≒9.8N
＊UL規格認定品外です。

UL規格認定品　E56854

メーカー　パンドウィット　　商品名　パンタイ

製品仕様表

標準グレード	耐候グレード	耐熱グレード	ループ引張強度規格値(kg)	寸　法(mm)						最大結束径(mm)φ
				L	A	B	C	D	T	
PLT.6SM	PLT.6SM-0	PLT.6SM-30	36(3.7)	71	1.8	3.1	2.4	3.2	0.8	15
PLT.7M	PLT.7M-0	PLT.7M-30	80(8.2)	79	2.3	3.8	2.9	4.6	0.8	17
PLT1M	PLT1M-0	PLT1M-30	80(8.2)	99	2.5	4.3	3.9	4.6	1.1	22
PLT1.5M	PLT1.5M-0	PLT1.5M-30	80(8.2)	142	2.5	4.3	3.9	4.6	1.1	32
PLT1.5I	PLT1.5I-0	PLT1.5I-30	178(18.2)	142	3.6	5.2	4.6	6.1	1.1	35
PLT1S	PLT1S-0	PLT1S-30	222(22.7)	122	4.8	6.6	5.6	8.0	1.3	25
PLT1.5S	PLT1.5S-0	PLT1.5S-30	222(22.7)	157	4.8	6.6	5.6	8.0	1.3	38
PLT2S	PLT2S-0	PLT2S-30	222(22.7)	188	4.8	6.6	5.6	8.0	1.3	48

●商品のご注文・お問い合わせは
TEL :03-5831-5410
FAX :03-5831-5402
MAIL:info@morimiya.co.jp
WEB :https://morimiya.co.jp

標準タイプ(71～199mm)

US　MIL MS-3367-1～6規格準拠

メーカー ABB(トーマス&ベッツ)　商品名 タイラップ

製品仕様表

標準グレード	耐候グレード	耐熱グレード	ループ引張強度規格値N(kgf)	寸　法(mm)						最大結束径(mm)φ
				L	A	B	C	D	T	
TY-23M	TY-23MX	TYH-23M	80(8)	92	2.4	–	–	–	–	16
TY-24M	TY-24MX	TYH-24M	133(14)	140	3.6	–	–	–	–	32
TY-25M	TY-25MX	TYH-25M	222(23)	186	4.8	–	–	–	–	45
TY-271M	TY-271MX	TYH-271M	534(54)	150	7.0	–	–	–	–	32

※1kgf≒9.8N

UL規格認定品　E194589
US　MIL S-23190E、M-20693B規格準拠

メーカー エスジー工業　商品名 ケーブルタイ

製品仕様表

標準グレード	耐候グレード	耐熱グレード	ループ引張強度規格値N(kgf)	寸　法(mm)						最大結束径(mm)φ
				L	A	B	C	D	T	
SG-80	SG-80W	SG-80H	100(10)	80	1.9	4.6	3.4	3.6	1.0	17
SG-90	SG-90W	–	100(10)	90	2.2	5.0	4.0	4.2	1.05	19
SG-100	SG-100W	SG-100-H	105(10.5)	100	2.6	5.3	4.1	4.4	1.15	22
SG-ST100	SG-ST100W	–	80(8.0)	104	2.4	4.1	3.5	4.4	1.0	22
SG-S100	SG-S100W	–	80(8.0)	105	2.2	4.0	2.9	3.9	1.0	23
SG-M100	SG-M100W	–	55(5.5)	100	1.8	3.4	2.5	3.2	0.8	20

※1kgf≒9.8N

UL規格認定品　E72417
US　MIL S-23190D、M-20693B規格準拠

メーカー エスケイ工機　商品名 SKバインダー

製品仕様表

標準グレード	耐候グレード	耐熱グレード	ループ引張強度規格値N(kgf)	寸　法(mm)						最大結束径(mm)φ
				L	A	B	C	D	T	
SKB-85mm	SKB-85mmC	SKB-85mmH	10.0	85	2.2	–	3.8	3.9	1.0	18
SKB-80M	SKB-80MC	SKB-80MH	9.0	80	1.9	–	3.5	3.6	1.0	18
SKB-1M	SKB-1MC	SKB-1MH	12.0	100	2.5	–	4.2	4.4	1.15	21
SKB-2M	SKB-2MC	SKB-2MH	20.0	145	3.4	–	5.0	6.0	1.2	37

※1kgf≒9.8N

標準タイプ(200～299mm)

商品特長

■ケーブルの結束が必要な場所で幅広く使用されている200mm～299mmまでの長さの標準タイプのケーブルタイです。
■標準グレード、耐熱グレード、耐候グレードなど使用用途に応じて選択可能です。

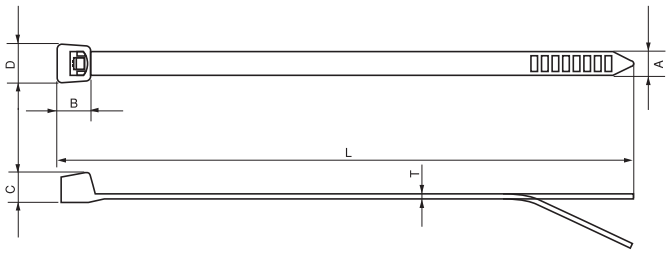

UL規格認定品　E64962
U.S.MIL Spec.23190,3367規格準拠

メーカー　ヘラマンタイトン　　商品名　インシュロックタイ

製品仕様表

標準グレード	耐候グレード	耐熱グレード	ループ引張強度規格値N(kgf)	寸　法(mm)						最大結束径(mm)φ
				L	A	B	C	D	T	
T18L	T18L-W	T18L-HS	80.0(8.16)	205	2.5	4.8	3.9	4.5	1.1	55
T30L	T30L-W	T30L-HS	135(13.77)	202	3.6	5.5	4.0	6.2	1.2	50
T40I	–	–	180(18.35)	296	4.0	7.0	5.1	7.0	1.3	75
T50R	T50R-W	T50R-HS	225(22.94)	202	4.6	7.3	5.9	7.6	1.2	50
T60S	T60S-W	T60S-HS	270(27.53)	251	4.8	9.0	5.0	8.8	1.5	65
T120S	T120S-W*	–	535(54.56)	225	7.6	10.0	7.7	13.15	1.6	55

※1kgf≒9.8N
＊UL規格認定品外です。

UL規格認定品　E56854

メーカー　パンドウィット　　商品名　パンタイ

製品仕様表

標準グレード	耐候グレード	耐熱グレード	ループ引張強度規格値(kg)	寸　法(mm)						最大結束径(mm)φ
				L	A	B	C	D	T	
PLT2M	PLT2M-0	PLT2M-30	80(8.2)	203	2.5	4.3	3.9	4.6	1.1	51
PLT2I	PLT2I-0	PLT2I-30	178(18.2)	203	3.6	5.2	4.6	6.1	1.1	51
PLT2.5I	PLT2.5I-0	–	178(18.2)	246	3.7	5.6	4.6	6.6	1.3	64
PLT3I	PLT3I-0	PLT3I-30	178(18.2)	290	3.7	5.6	4.6	6.6	1.3	76
PLT2.5S	PLT2.5S-0	PLT2.5S-30	222(22.7)	249	4.8	6.7	5.6	8.6	1.3	64
PLT3S	PLT3S-0	PLT3S-30	222(22.7)	292	4.8	6.7	5.6	8.6	1.3	76
PLT2H	PLT2H-0	PLT2H-30	534(54.5)	206	7.6	9.1	7.4	12.2	1.9	51
PLT2.5H	PLT2.5H-0	–	534(54.5)	249	7.6	9.1	7.4	12.2	1.9	64
PLT3H	PLT3H-0	PLT3H-30	534(54.5)	290	7.6	9.1	7.4	12.2	1.9	76

●商品のご注文・お問い合わせは
TEL :03-5831-5410
FAX :03-5831-5402
MAIL:info@morimiya.co.jp
WEB :https://morimiya.co.jp

標準タイプ(200～299mm)

US　MIL MS-3367-1～6規格準拠

メーカー ABB(トーマス&ベッツ)　商品名 タイラップ

製品仕様表

標準グレード	耐候グレード	耐熱グレード	ループ引張強度規格値N(kgf)	寸　法(mm)						最大結束径(mm)φ
				L	A	B	C	D	T	
TY-232M	TY-232MX	–	80(8)	203	2.4	–	–	–	–	51
TY-242M	TY-242MX	–	133(14)	208	3.6	–	–	–	–	51
TY-26M	TY-26MX	TYH-26M	133(14)	281	3.6	–	–	–	–	76
TY-253M	TY-253MX	–	222(23)	293	4.8	–	–	–	–	75

※1kgf≒9.8N

UL規格認定品　E194589
US　MIL S-23190E、M-20693B規格準拠

メーカー エスジー工業　商品名 ケーブルタイ

製品仕様表

標準グレード	耐候グレード	耐熱グレード	ループ引張強度規格値N(kgf)	寸　法(mm)						最大結束径(mm)φ
				L	A	B	C	D	T	
SG-200	SG-200W	SG-200H	230(23.0)	200	4.4	7.0	5.0	7.5	1.25	54
SG-250	SG-250W	SG-250H	320(32.0)	250	4.4	8.0	5.0	8.6	1.45	60
SG-S275	SG-S275W	–	180(18)	275	3.4	5.8	4.8	6.1	1.2	75

※1kgf≒9.8N

UL規格認定品　E72417
US　MIL S-23190D、M-20693B規格準拠

メーカー エスケイ工機　商品名 SKバインダー

製品仕様表

標準グレード	耐候グレード	耐熱グレード	ループ引張強度規格値N(kgf)	寸　法(mm)						最大結束径(mm)φ
				L	A	B	C	D	T	
SKB-2.2M	SKB-2.2MC	–	20.0	200	3.4	–	5.0	6.0	1.2	58
SKB-2.5M	–	–	20.0	275	3.4	–	4.8	6.1	1.2	70
SKB-2.8M	–	–	12.0	282	2.6	–	4.0	4.4	1.3	75
SKB-3.5M	SKB-3.5MC	–	42.0	250	4.8	–	5.0	8.8	1.5	70

※1kgf≒9.8N

標準タイプ(300mm以上)

商品特長

■ケーブルの結束が必要な場所で幅広く使用されている300mm以上の長さの標準タイプのケーブルタイです。
■標準グレード、耐熱グレード、耐候グレードなど使用用途に応じて選択可能です。

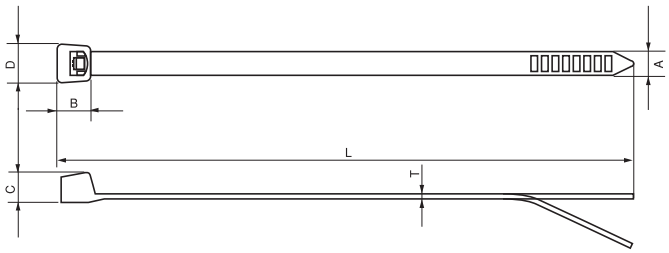

UL規格認定品　E64962
U.S.MIL Spec.23190,3367規格準拠

メーカー　ヘラマンタイトン　　商品名　インシュロックタイ

製品仕様表

標準グレード	耐候グレード	耐熱グレード	ループ引張強度規格値N(kgf)	寸　法(mm)						最大結束径(mm)φ
				L	A	B	C	D	T	
T50L	T50L-W	T50L-HS	225(22.94)	383	4.8	8.5	6.0	8.8	1.5	105
T60R	T60R-W	T60R-HS	270(27.53)	301	4.8	9.0	5.0	8.8	1.5	80
T120I	T120I-W	–	535(54.56)	300	7.6	10.2	7.7	13.0	1.6	75
T120R	T120R-W	T120R-HS	535(54.56)	382	7.5	10.8	6.5	13.0	1.8	100
T120M	T120M-W*	–	535(54.56)	460	7.6	10.6	7.6	12.5	1.8	130
T120L	T120L-W*	–	535(54.56)	760	7.6	10.0	7.8	13.0	1.9	225

※1kgf≒9.8N
＊UL規格認定品外です。

UL規格認定品　E56854

メーカー　パンドウィット　　商品名　パンタイ

製品仕様表

標準グレード	耐候グレード	耐熱グレード	ループ引張強度規格値(kg)	寸　法(mm)						最大結束径(mm)φ
				L	A	B	C	D	T	
PLT4I	PLT4I-0	PLT4I-30	178(18.2)	368	3.7	5.6	4.6	6.6	1.3	102
PLT4S	PLT4S-0	PLT4S-30	222(22.7)	368	4.8	6.7	5.6	8.6	1.3	102
PLT4.5S	PLT4.5S-0	–	222(22.7)	394	4.8	6.7	5.6	8.6	1.3	114
PLT5S	PLT5S-0	PLT5S-30	222(22.7)	445	4.8	6.7	5.6	8.6	1.3	127
PLT4H	PLT4H-0	PLT4H-30	534(54.5)	368	7.6	9.1	7.4	12.2	1.9	102
PLT6LH	PLT6LH-0	–	534(54.5)	556	7.6	9.4	8.3	12.2	1.9	152
PLT7LH	PLT7LH-0	PLT7LH-30	534(54.5)	627	7.6	9.4	8.3	12.2	1.9	178
PLT8LH	PLT8LH-0	–	534(54.5)	701	7.6	9.4	8.3	12.2	1.9	203
PLT9LH	PLT9LH-0	PLT9LH-30	534(54.5)	775	7.6	9.4	8.3	12.2	1.9	229

●商品のご注文・お問い合わせは
TEL :03-5831-5410
FAX :03-5831-5402
MAIL:info@morimiya.co.jp
WEB :https://morimiya.co.jp

標準タイプ(300mm以上)

US　MIL MS-3367-1～6規格準拠

メーカー　ABB(トーマス&ベッツ)　商品名　タイラップ

製品仕様表

標準グレード	耐候グレード	耐熱グレード	ループ引張強度規格値N(kgf)	寸　法(mm)						最大結束径(mm)φ
				L	A	B	C	D	T	
TY-234M	–	–	80(8)	356	2.4	–	–	–	–	102
TY-244M	TY-244MX	–	133(14)	368	3.6	–	–	–	–	102
TY-27M	TY-27MX	TYH-27M	534(54)	343	7.6	–	–	–	–	90
TY-28M	TY-28MX	TYH-28M	222(23)	360	4.8	–	–	–	–	102
TY-29M	TY-29MX	–	534(54)	762	7.0	–	–	–	–	229

※1kgf≒9.8N

UL規格認定品　E194589
US　MIL S-23190E、M-20693B規格準拠

メーカー　エスジー工業　商品名　ケーブルタイ

製品仕様表

標準グレード	耐候グレード	耐熱グレード	ループ引張強度規格値N(kgf)	寸　法(mm)						最大結束径(mm)φ
				L	A	B	C	D	T	
SG-300	SG-300W	SG-300H	350(35.0)	300	4.5	8.0	5.0	8.6	1.45	85
SG-360	SG-360W	SG-360H	400(40.0)	364	5.0	8.2	5.5	8.2	1.4	105
SG-H360	SG-H360W	SG-H360H	680(68.0)	364	7.8	9.5	7.5	12.0	2.0	105
SG-450	SG-450W	–	850(85.0)	450	8	15	8.5	16.0	2.0	120
SG-550	SG-550W	–	1150(115.0)	550	13.0	17.0	10.8	20.0	2.0	150

※1kgf≒9.8N

UL規格認定品　E72417
US　MIL S-23190D、M-20693B規格準拠

メーカー　エスケイ工機　商品名　SKバインダー

製品仕様表

標準グレード	耐候グレード	耐熱グレード	ループ引張強度規格値N(kgf)	寸　法(mm)						最大結束径(mm)φ
				L	A	B	C	D	T	
SKB-4M	SKB-4MC	SKB-4MH	32.0	365	5.0	–	5.6	8.0	1.3	100
SKB-5M	SKB-5MC	SKB-5MH	55.0	365	7.8	–	7.5	12.0	2.0	100

※1kgf≒9.8N

プッシュ固定タイプ

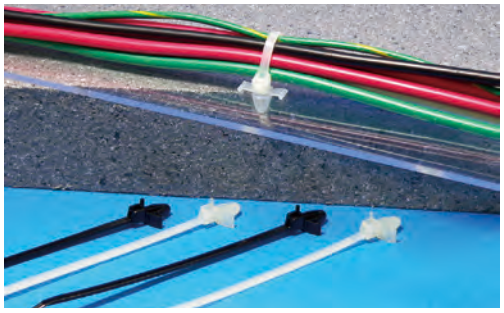

商品特長

- ケーブルタイのヘッド部をパネルなどの取り付け穴に押し込むだけでワンタッチで固定できます。
- ウイングによる一定の締め付け効果によって、安定した確実な固定が出来ます。
- 標準グレード、耐熱グレード、耐候グレードなど使用用途に応じて選択可能です。

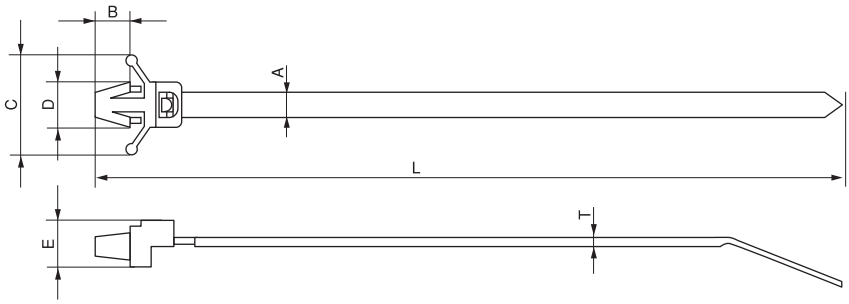

メーカー ヘラマンタイトン　商品名 プッシュマウントタイ

製品仕様表

標準グレード	耐候グレード	耐熱グレード	ループ引張強度規格値 N(kgf)	寸法(mm) L	A	B	C	D	E	T	取付け穴径	最大パネル厚(mm)	最大結束径(mm)φ
RT18RSF	–	–	80.0 (8.16)	132	3.0	–	11.0	5.5	5.5	1.1	3.8~4.2	2.3	27
RT30SSF	RT30SSF-W	RT30SSF-HS	133.3 (13.59)	130	3.3	–	11.0	5.4	6.0	1.1	4.0~4.2	2.0	27
RT30SSF5	RT30SSF5-W	–	196(19.99)	130	3.3	–	11.0	6.4	7.3	1.1	4.7~5.0	2.3	27
T30RSF	–	–	133.3 (13.60)	154	3.5	–	–	6.5	6.0	1.1	4.5~5.0	2.8	34
T50SSF*	T50SSF-W*	T50SSF-HS*	222.5(22.7)	130	4.8	–	18.0	9.4	9.2	1.3	6.0~7.5	2.6	26
RT50SSF	RT50SSF-W	RT50SSF-HS	222.5(22.69)	130	4.8	–	18.0	9.4	9.2	1.3	6.0~7.5	2.6	26
RT50RSF	RT50RSF-W	RT50RSF-HS	222.5(22.69)	200	4.8	–	18.0	9.4	9.2	1.3	6.0~7.5	2.6	48
T50RSF	–	–	225(22.94)	210	4.6	–	–	8.0	8.0	1.2	6.2~6.4	3.1	44

※1kgf≒9.8N
＊UL規格認定品外です。

UL規格認定品　E56854

メーカー パンドウィット　商品名 パンタイ

製品仕様表

標準グレード	耐候グレード	耐熱グレード	ループ引張強度規格値 (kg)	寸法(mm) L	A	B	C	D	E	T	取付け穴径	最大パネル厚(mm)	最大結束径(mm)φ
PLWP1M	PLWP1M-0	PLWP1M-30	80(8.2)	109	2.5	5.8	13.5	6.1	5.6	1.1	4.7	2.4	22
PLWP1.5I	–	PLWP1.5I-30	178(18.2)	152	3.4	5.8	11.4	6.1	7.1	1.1	4.7	2.4	32
PLWP1S	PLWP1S-0	PLWP1S-30	222(22.7)	132	4.8	7.6	18.8	8.4	9.4	1.3	6.4	2.7	25
PLWP1SA	–	–	222(22.7)	130	4.8	5.8	18.8	6.1	9.4	1.3	4.7	2.4	25
PLWP1SB	–	–	222(22.7)	132	4.8	5.8	15.1	6.6	9.4	1.3	4.7	4.0	25
PLWP1.5S	–	PLWP1.5S-30	222(22.7)	173	4.8	7.6	18.8	8.4	9.4	1.3	6.4	2.7	38
PLWP1.5SA	–	–	222(22.7)	170	4.8	5.8	18.8	6.1	9.4	1.3	4.7	2.4	38
PLWP2S	PLWP2S-0	PLWP2S-30	222(22.7)	198	4.8	7.6	18.8	8.4	9.4	1.3	6.4	2.7	44
PLWP2SA	–	–	222(22.7)	196	4.8	5.8	18.8	6.1	9.4	1.3	4.7	2.4	44
PLWP2SB	–	–	222(22.7)	198	4.8	5.8	15.1	6.6	9.4	1.3	4.7	4.0	44
PLWP2H	PLWP2H-0	PLWP2H-30	534(54.5)	226	7.6	7.6	18.8	10.6	9.4	1.9	6.8	2.7	51
PLWP3H	PLWP3H-0	–	534(54.5)	305	7.6	7.6	18.8	10.6	9.4	1.9	6.8	2.7	76

●商品のご注文・お問い合わせは
TEL :03-5831-5410
FAX :03-5831-5402
MAIL:info@morimiya.co.jp
WEB :https://morimiya.co.jp

プッシュ固定タイプ

メーカー エスジー工業　商品名 プッシュタイ

製品仕様表

標準グレード	耐候グレード	耐熱グレード	ループ引張強度規格値 N(kgf)	寸法(mm) L	A	B	C	D	E	T	取付け穴径	最大パネル厚(mm)	最大結束径(mm)φ
SG-PS100	SG-PS100W	SG-PS100V	105(10.5)	108	2.5	4.5	12.0	5.0	–	1.15	4.0	0.4~2.3	22
SG-PS130	SG-PS130W	SG-PS130V	210(21.0)	135	3.4	5.1	14.5	5.0	–	1.2	4.0	0.4~2.3	30
SG-PS150	SG-PS150W	–	210(21.0)	160	3.4	5.1	14.5	5.0	–	1.2	4.0	0.4~2.3	36
SG-PM100	SG-PM100W	SG-PM100V	105(10.5)	110	2.5	5.2	12.0	6.0	–	1.2	4.8	0.4~2.3	22
SG-PM125	SG-PM125W	SG-PM125V	105(10.5)	135	2.5	5.2	12.0	6.0	–	1.2	4.8	0.4~2.3	30
SG-PM150	SG-PM150W	SG-PM150V	105(10.5)	160	2.5	5.2	12.0	6.0	–	1.2	4.8	0.4~2.3	38

※1kgf≒9.8N

UL規格認定品　E72417
US MIL S-23190D、M-20693B規格準拠

メーカー エスケイ工機　商品名 プッシュマウントタイ

製品仕様表

標準グレード	耐候グレード	耐熱グレード	ループ引張強度規格値 N(kgf)	寸法(mm) L	A	B	C	D	E	T	取付け穴径	最大パネル厚(mm)	最大結束径(mm)φ
SKB-100PR	SKB-100PRD	SKB-100PRZ	11.0 *1	106.8	2.5	3.0	–	5.3	5.0	1.2	4.0	2.4	21
SKB-100PW	SKB-100PWD	SKB-100PWZ	11.0 *2	106.8	2.5	3.0	–	6.5	5.0	1.2	4.8	2.4	21
SKB-130PR	SKB-130PRD	–	15.0 *3	139.3	3.5	4.7	–	5.4	6.0	1.2	4.0	2.4	30
SKB-131PR	SKB-131PRD	SKB-131PRZ	15.0 *4	136.8	3.5	3.0	–	5.3	5.0	1.2	4.0	2.4	30
SKB-131PW	SKB-131PWD	SKB-131PWZ	15.0 *5	136.8	3.5	3.0	–	6.5	5.0	1.2	4.8	2.4	30

※1kgf≒9.8N
＊1 SKB-100PRD 9.0Kg　＊2 SKB-100PRD 9.0Kg　＊3 SKB-130PRD 12.0Kg　＊4 SKB-131PRD 12.0Kg　＊5 SKB-131PWD 12.0Kg

ネジ止めタイプ

商品特長

- ケーブル束をシャーシ、パネル、壁などに固定することが出来ます。
- ビス止めによって、より確実な固定が行なえます。
- 標準グレード、耐熱グレード、耐候グレードなど使用用途に応じて選択可能です。

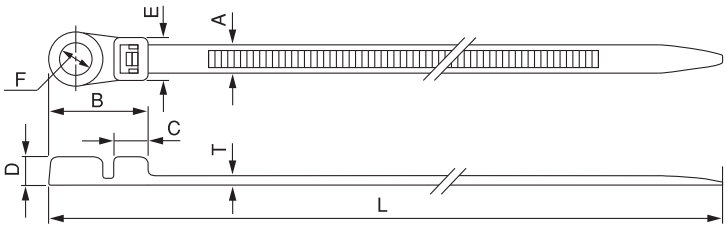

メーカー ヘラマンタイトン　商品名 マウンティングタイ

製品仕様表

標準グレード	耐候グレード	耐熱グレード	ループ引張強度規格値 N(kgf)	寸法(mm) L	A	B	C	D	E	F	T	使用ビス	最大結束径(mm)φ
T18MR	T18MR-W	T18MR-HS	80.0 (8.16)	111	2.5	14.0	5.2	4.2	5.2	3.1	1.1	M3	20
T30MR	T30MR-W	T30MR-HS	133.3 (13.59)	157	3.5	15.1	6.2	4.0	7.0	4.1	1.2	M4	32
T50MS	—	—	225(22.94)	165	4.6	20.0	—	5.5	9.0	5.3	1.2	M5	32
T50MR	T50MR-W	T50MR-HS	222.3(22.67)	215	4.7	20.5	7.5	5.5	8.5	5.2	1.3	M5	50
T50ML	—	—	225(22.94)	390	4.7	20.0	—	5.7	9.0	5.5	1.2	M5	100
T120MR	T120MR-W*	—	535(54.56)	395	7.6	28.4	—	7.9	13.4	6.5	1.8	M6	102

※1kgf≒9.8N
＊UL規格認定品外です。

UL規格認定品　E56854

メーカー パンドウィット　商品名 クランプタイ

製品仕様表

標準グレード	耐候グレード	耐熱グレード	ループ引張強度規格値 (kg)	寸法(mm) L	A	B	C	D	E	F	T	使用ビス	最大結束径(mm)φ
PLC1M-S4	PLC1M-S4-0	PLC1M-S4-30	80(8.2)	109	2.5	13.8	—	3.9	—	—	1.1	M2.5	19
PLC1.5I-S8	PLC1.5I-S8-0	PLC1.5I-S8-30	178(18.2)	155	3.4	17.6	—	4.2	—	—	1.1	M4	32
PLC2S-S6	PLC2S-S6-0	—	222(22.7)	201	4.8	9.5	—	4.1	—	—	1.2	M3	47
PLC2S-S10	PLC2S-S10-0	PLC2S-S10-30	222(22.7)	201	4.8	9.5	—	4.1	—	—	1.2	M5	47
PLC3S-S10	PLC3S-S10-0	—	222(22.7)	305	4.8	9.5	—	5.6	—	—	1.3	M5	76
PLC4S-S10	PLC4S-S10-0	PLC4S-S10-30	222(22.7)	381	4.8	9.5	—	5.6	—	—	1.3	M5	102
PLC2H-S25	PLC2H-S25-0	PLC2H-S25-30	534(54.5)	229	7.6	23.9	—	6.7	—	—	1.9	M6	51
PLC4H-S25	PLC4H-S25-0	PLC4H-S25-30	534(54.5)	384	7.6	23.9	—	6.7	—	—	1.9	M6	102

●商品のご注文・お問い合わせは
TEL :03-5831-5410
FAX :03-5831-5402
MAIL:info@morimiya.co.jp
WEB :https://morimiya.co.jp

ネジ止めタイプ

メーカー ABB(トーマス&ベッツ) 商品名 タイラップ

製品仕様表

標準グレード	耐候グレード	耐熱グレード	ループ引張強度規格値 N(kgf)	寸法(mm) L	A	B	C	D	E	F	T	使用ビス	最大結束径(mm)φ
TY-33M	—	—	80(8)	102	2.4	—	—	3.8	—	3.0	0.8	M3	16
TY-34M	—	—	178(118)	152	3.6	—	—	4.6	—	4.0	1.0	M4	29
TY-35M	—	—	222(23)	197	4.8	—	—	5.3	—	5.0	1.3	M5	44
TY-37M	—	—	534(54)	353	7.6	—	—	6.6	—	6.0	2.0	M6	89

※1kgf≒9.8N

メーカー エスジー工業 商品名 クランプタイ

製品仕様表

標準グレード	耐候グレード	耐熱グレード	ループ引張強度規格値 N(kgf)	寸法(mm) L	A	B	C	D	E	F	T	使用ビス	最大結束径(mm)φ
SG-C100	SG-C100W	—	120 (12.0)	110	2.5	—	—	4.0	—	3.1	1.1	M2.5~3	22
SG-C130	SG-C130W	—	195 (19.5)	138	3.4	—	—	4.7	—	4.3	1.2	M3~4	30
SG-C150	SG-C150W	—	195 (19.5)	163	3.4	—	—	4.7	—	4.3	1.2	M3~4	36
SG-C200	SG-C200W	—	245(24.5)	215	4.7	—	—	5.0	—	5.3	1.1	M5	56
SG-CM100	SG-CM100W	—	240(24.0)	113	4.7	—	—	5.0	—	5.3	1.0	M5	22
SG-CM125	SG-CM125W	—	240(24.0)	138	4.7	—	—	5.0	—	5.3	1.0	M5	30
SG-CM150	SG-CM150W	—	240(24.0)	163	4.7	—	—	5.0	—	5.3	1.0	M5	46
SG-CM175	SG-CM175W	—	240(24.0)	188	4.7	—	—	5.0	—	5.3	1.0	M5	20

※1kgf≒9.8N

UL規格認定品　E72417
US MIL S-23190D、M-20693B規格準拠

メーカー エスケイ工機 商品名 クランプタイ

製品仕様表

標準グレード	耐候グレード	耐熱グレード	ループ引張強度規格値 N(kgf)	寸法(mm) L	A	B	C	D	E	F	T	使用ビス	最大結束径(mm)φ
SKB-145F	—	—	16.0	157	3.5	16.8	4.8	4.0	—	4.5	1.2	M4	32
SKB-200F	SKB-200FC	—	24.0	213	4.7	20	—	5.0	—	5.3	1.1	M5	56

※1kgf≒9.8N

ステンレスタイプ

商品特長

- ケーブルを結束する際の強度が高いうえ、腐食、高温、薬品、油などに強く耐久性にも優れたステンレス製バンドです。
- 室内、室外はもちろん、地下埋設、海中など厳しい環境での使用に最適です。
- 耐火性、耐放射線性、耐薬品性のほか、海水による錆も防止します。

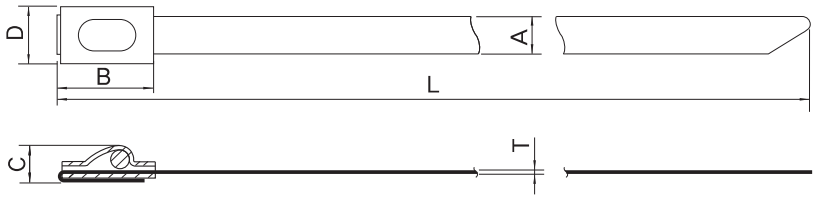

メーカー ヘラマンタイトン　商品名 メタルタイ

製品仕様表

標準グレード	ループ引張強度規格値 N(kgf)	寸法(mm)						最大結束径(mm)φ
		L	A	B	C	D	T	
STB-152S	670(68.32)	152	4.5	11.0	4.5	6.3	0.3	25
STB-200S	670(68.32)	200	4.5	11.0	4.5	6.3	0.3	50
STB-360S	670(68.32)	360	4.5	11.0	4.5	6.3	0.3	102
STB-520	670(68.32)	520	4.5	11.0	4.5	6.3	0.3	152
STB-680	670(68.32)	680	4.5	11.0	4.5	6.3	0.3	203
STB-840	670(68.32)	840	4.5	11.0	4.5	6.3	0.3	254
STB-1050S	670(68.32)	1050	4.5	11.0	4.5	6.3	0.3	318

※1kgf≒9.8N

メーカー パンドウィット　商品名 ステンレスバンド

製品仕様表

標準グレード	ループ引張強度規格値 (kg)	寸法(mm)						最大結束径(mm)φ
		L	A	B	C	D	T	
MLT1S	890(90.8)	127	4.3	10.9	4.3	6.1	0.25	25
MLT2S	890(90.8)	201	4.3	10.9	4.3	6.1	0.25	51
MLT2.7S	890(90.8)	259	4.3	10.9	4.3	6.1	0.25	69
MLT4S	890(90.8)	363	4.3	10.9	4.3	6.1	0.25	102
MLT6S	890(90.8)	521	4.3	10.9	4.3	6.1	0.25	152
MLT8S	890(90.8)	681	4.3	10.9	4.3	6.1	0.25	203
MLT10S	890(90.8)	838	4.3	10.9	4.3	6.1	0.25	254

●商品のご注文・お問い合わせは
TEL :03-5831-5410
FAX :03-5831-5402
MAIL:info@morimiya.co.jp
WEB :https://morimiya.co.jp

ステンレスタイプ

メーカー ABB(トーマス&ベッツ) 商品名 ステンレス・スチールバンド

製品仕様表

標準グレード	ループ引張強度規格値 N(kgf)	寸法(mm)						最大結束径(mm)φ
		L	A	B	C	D	T	
YLS-4.6-100A	440 (45)	100	4.6	—	—	—	0.26	20.0
YLS-4.6-125A	440 (45)	125	4.6	—	—	—	0.26	22.0
YLS-4.6-150A	440 (45)	150	4.6	—	—	—	0.26	24.0
YLS-4.6-200A	440 (45)	200	4.6	—	—	—	0.26	50.0
YLS-4.6-360A	440 (45)	360	4.6	—	—	—	0.26	100.0
YLS-4.6-520A	440 (45)	520	4.6	—	—	—	0.26	150.0
YLS-4.6-680A	440 (45)	680	4.6	—	—	—	0.26	200.0
YLS-4.6-840A	440 (45)	840	4.6	—	—	—	0.26	250.0
YLS-4.6-1000A	440 (45)	1000	4.6	—	—	—	0.26	300.0
YLS-4.6-1200A	440 (45)	1200	4.6	—	—	—	0.26	365.0
YLS-4.6-1400A	440 (45)	1400	4.6	—	—	—	0.26	425.0

※1kgf≒9.8N

メーカー エスケイ工機 商品名 ステンレス・スチールバンド

製品仕様表

標準グレード	ループ引張強度規格値 N(kgf)	寸法(mm)						最大結束径(mm)φ
		L	A	B	C	D	T	
SMT5-70	60	70	5.0	—	—	—	0.25	10
SMT5-80	60	80	5.0	—	—	—	0.25	12
SMT5-100	60	100	5.0	—	—	—	0.25	20
SMT5-120	60	120	5.0	—	—	—	0.25	25
SMT5-150	60	150	5.0	—	—	—	0.25	35
SMT5-180	60	180	5.0	—	—	—	0.25	44
SMT5-250	60	250	5.0	—	—	—	0.25	66
SMT5-350	60	350	5.0	—	—	—	0.25	98
SMT5-450	60	450	5.0	—	—	—	0.25	130

※1kgf≒9.8N

コードバンド

商品特長

- パソコンや家電製品の電源コードなどをスピーディで、きれいに束ねることができます。
- 取り付けや取り外しが容易で再使用が可能です。
- 軟質ポリエチレン製のため、結束したコードを傷つけることがありません。
- 4種類のサイズで最適な束線径を選べます。

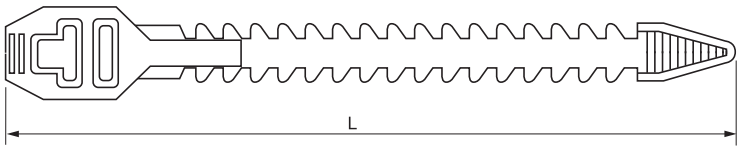

材質:ポリエチレン
色:黒、グレー、ナチュラル

メーカー 森宮電機　商品名 CBシリーズ

製品仕様表

品　番	寸　法(mm)		梱包単位
	長さ(L)	最大束線径(mm)φ	
CB−1	100	20	500
CB−2	120	30	
CB−3	138	35	
CB−4	200	55	

※参考図はCB-1･CB-2のものとなります。CB-3･CB-4は参考図と形状が異なるので、当社営業担当までご確認ください。

●商品のご注文･お問い合わせは
TEL :03-5831-5410
FAX :03-5831-5402
MAIL:info@morimiya.co.jp
WEB :https://morimiya.co.jp

ビーズバンド

商品特長

- 取り外しが容易で、再利用できます。
- 結束作業が困難なところでも結束が容易に行えます。
- 束線径に合わせて、ワイヤーの結束が確実に行えます。

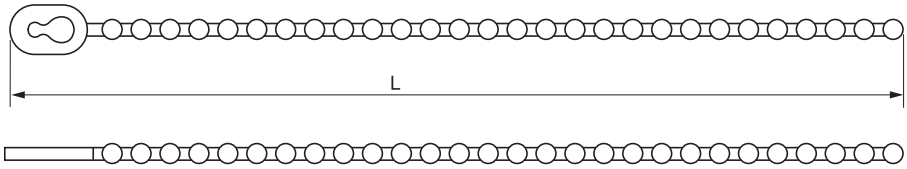

材質:ポリエチレン
色:ナチュラル

メーカー 森宮電機　商品名 P-108

製品仕様表

品　番	寸　法(mm)		梱包単位
	長さ(L)	最大束線径(mm)φ	
P-108	108	2~26	1000

固定具

商品特長

- シールをはがすだけで任意の場所に接着固定可能です。
- ケーブルタイは縦方向、横方向の4方向から挿入、結束できます。
- 粘着テープはクッション性のよい発泡体にアクリル系、合成樹脂系の粘着材を組み合わせた両面粘着テープです。
- タイル、ガラス、ポリエチレン、ポリプロピレン製品への接着性能が、特に優れています。

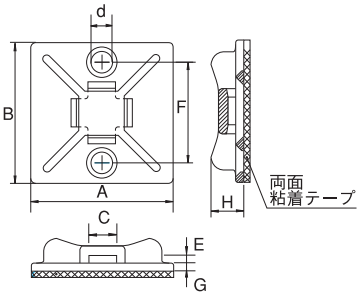

1個当たりの推奨静荷重

型　番	推奨静荷重N(g)*1
MB3A-L、MB3A-B-L、BM20-L、BM20-B-L	0.98(100)
MB2A	2.5(255)
MB3A-VHB2、MB3A-B-VHB2	2.5(255)
MB3A-V0、MB4A-L、MB4A-B-L、BM30-L、BM30-B-L	
MB4A-VHB2、MB4A-B-VHB2、M4A-V0	4.9(500)
MB3A、MB3A-B、BMC30*2	9.8(1000)
MB4A、MB4A-B	19.6(2000)
MB5A、MB5A-B	24.5(2500)

※当社試験結果による推奨静荷重です。　※40℃、80%RH以下で使用
＊1 推奨静荷重は被着体としてSUS304・2B板を使用し、温度40℃、湿度80%RHの高温多湿環境下で72時間放置でのラッチ、シアー両方向における耐静荷重。
＊2 BMC30の被着体はコンクリート。

メーカー ヘラマンタイトン　商品名 マウントベースMBシリーズ(粘着タイプ)

製品仕様表

品番／材質・グレード			寸　法(mm)							
ナイロン66										
標準グレード		難燃グレード								
(乳白色)	(黒色) B	(白色) VO	φd	A	B	C	E	F	G	H
MB2A	–	–	–	13.0	13.0	2.6	1.2	–	1.6	4.2
MB3A	MB3A-B	MB3A-VO-HF	2.9	19.0	19.0	4.0	1.3	13.5	1.2	5.0
MB3A-L	MB3A-B-L	–								
MB3A-VHB2	MB3A-B-VHB2	–								
MB4A	MB4A-B	MB4A-VO-HF	4.2	28.0	28.0	5.5	1.6	20.0	1.6	6.5
MB4A-L	MB4A-B-L	–								
MB4A-VHB2	MB4A-B-VHB2	–								
MB5A	MB5A-B	–	4.7	38.0	38.0	10.0	2.5	27.5	2.0	8.0

メーカー ヘラマンタイトン　商品名 マウントベースMBシリーズ(ビス止めタイプ)

製品仕様表

品番／材質・グレード		寸　法(mm)							
ナイロン66									
標準グレード (乳白色)	標準グレード (黒色)	φd	A	B	C	E	F	G	H
MB3	MB3-B	2.9	19.0	19.0	4.0	1.3	13.5	1.2	5.0
MB4	MB4-B	4.2	28.0	28.0	5.5	1.6	20.0	1.6	6.5
MB5	MB5-B	4.7	38.0	38.0	10.0	2.5	27.5	2.0	8.0

●商品のご注文・お問い合わせは
TEL :03-5831-5410
FAX :03-5831-5402
MAIL:info@morimiya.co.jp
WEB :https://morimiya.co.jp

固定具

商品特長

■シールをはがして平面に貼り付けるだけで、ワイヤー束を簡単に固定できます。
■ケーブルタイを4方向から挿入して、結束することが可能です。

●ABM1M-A(-AT)

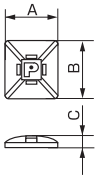

●ABM1MM-A(-AT)

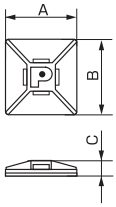

●ABM2S-A(-AT)
●ABM2S-S6

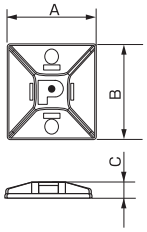

●ABM100-A(-AT)
●ABM100-S6

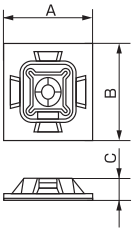

●ABM112-A(-AT)

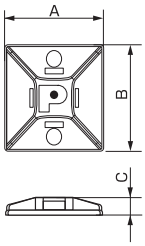

●ABM3H-A(-AT)
●ABM3H-S6

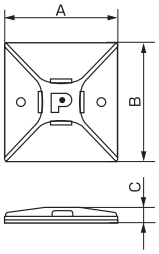

●ABM4H-A(-AT)
●ABM4H-S6

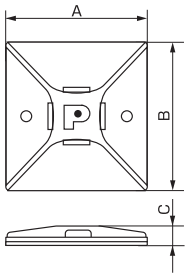

UL規格認定品　E56854

メーカー　パンドウィット　　商品名　4方向挿入タイプABMシリーズ

製品仕様表

パンドウィット(粘着テープ付き固定具) 品番／材質・グレード		寸　法(mm)				最大静荷重(g)	使用箇所
ナイロン66 標準グレード (白)	ABS 標準グレード (白)	φd	A	B	C		
ABM1M-A	–	–	12.7	12.7	4.0	59	屋内
ABM1M-AT	–	–	12.7	12.7	4.0	59	屋内・高温
–	ABMM-A	–	19.1	19.1	4.6	136	屋内
–	ABMM-AT	–	19.1	19.1	4.6	136	屋内・高温
–	ABMM-AT-0(黒)	–	19.1	19.1	4.6	136	屋外・高温
–	ABM2S-A	–	25.4	25.4	4.2	227	屋内
–	ABM2S-AT	–	25.4	25.4	4.2	227	屋内・高温
–	ABM2S-AT-0(黒)	–	25.4	25.4	4.2	227	屋外・高温
ABM100-A	–	–	25.4	25.4	5.1	227	屋内
ABM100-AT-0(黒)	–	–	25.4	25.4	5.1	227	屋外・高温
ABM112-A	–	–	28.4	28.4	4.1	286	屋内
ABM112-AT	–	–	28.4	28.4	4.1	286	屋内・高温
ABM112-AT-0(黒)	–	–	28.4	28.4	4.1	286	屋外・高温
ABM3H-A	–	–	38.1	38.1	6.4	513	屋内
ABM3H-AT	–	–	38.1	38.1	6.4	513	屋内・高温
ABM4H-A	–	–	50.8	50.8	6.4	908	屋内
ABM4H-AT	–	–	50.8	50.8	6.4	908	屋内・高温

粘着材　A:ゴム系　AT:アクリル系

固定具

商品特長

■あらゆる状況や形態に対応できる固定具。ビス止めや簡単な接着方式など、目的に応じてお使い分けいただけます。
■多方面からバインダーを挿入できる機構など、SK固定具ならではのノウハウが生かされています。

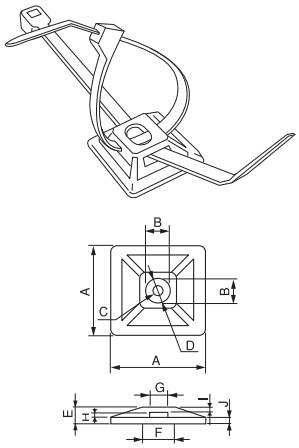

固定具 A

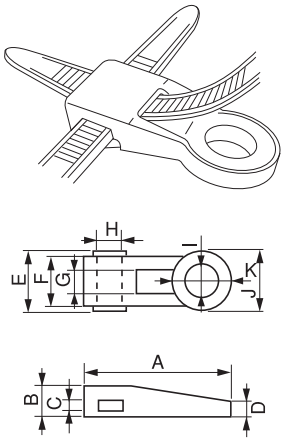

固定具 B

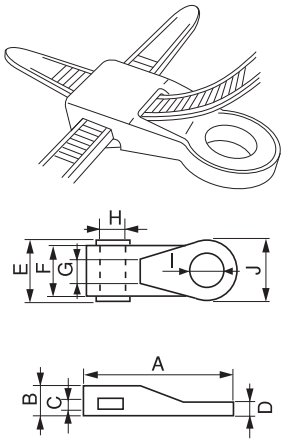

固定具 C

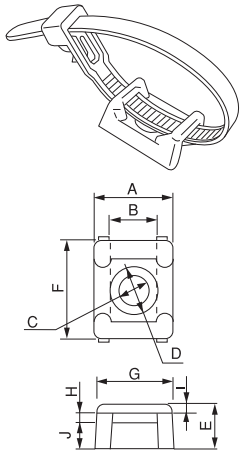

固定具 D

材質:ナイロン66
UL94V-2

メーカー	エスケイ工機	商品名	SKMシリーズ

製品仕様表

	型番	色	寸法(mm) A	B	C	D	E	F	G	H	I	J	K	包装単位 個
固定具A (粘着及びビス止め)※	SKM-20	–	20.0	6.0	3.2φ	7.0φ	5.3	9.5	4.0	1.5	1.5	2.3	–	100
	SKM-30	–	30.0	7.0	3.2φ	8.6φ	6.0	11.0	5.3	1.8	1.7	2.5	–	100
固定具B (ビス止め)	SKM-1	–	19.0	4.0	1.7	2.0	8.4	7.0	3.0	3.0	4.0φ	8.0	7.0φ	100
固定具C (ビス止め)	SKM-2	白・黒	21.2	4.0	2.0	1.5	9.2	8.0	5.0	5.0	5.1φ	10.0	–	100
固定具D (ビス止め)	SKM-50	–	15.8	8.2	5.1φ	10.0φ	9.5	22.2	15.4	2.2	2.0	5.3	–	100

※固定具A:貼付場所をきれいにふき取り、接着面の紙をはがして強く押しつけて貼る。ビス止めもできます。
※粘着テープは発泡ポリエチレン　厚さ1.1mm、接着剤は合成ゴム系です。

●商品のご注文・お問い合わせは
TEL :03-5831-5410
FAX :03-5831-5402
MAIL:info@morimiya.co.jp
WEB :https://morimiya.co.jp

タイベース

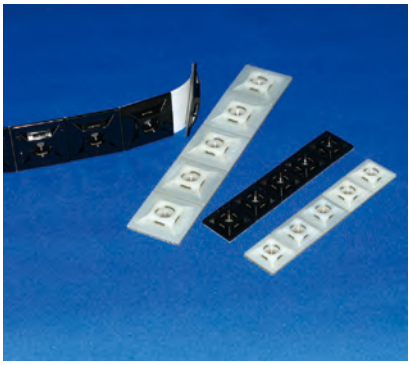

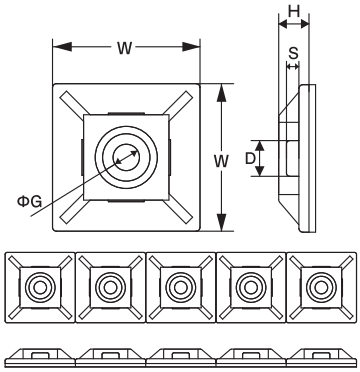

商品特長

- BS-Qシリーズは剥がし易い5連タイプです。
- 面倒な剥離紙の剥がし作業の時間を短縮できます。
- 静電気による剥離紙のまとわりが解消しました。

材質:プラスチック素材　ナイロン6・6
テープ素材　コニシボンド・WF750K・アクリル系

メーカー　エスジー工業　　商品名　BS-Qシリーズ

製品仕様表

品番		寸　法(mm)					ビス使用の場合	梱包単位
ナチュラル	黒	W	H	S	D	G		
BS-Q20	BS-Q20	19	3.9	1.6	4.6	4	M3皿ビス	100個×10袋
BS-Q30	BS-Q30	28.5	4.4	1.6	6	4	M3皿ビス	100個×5袋

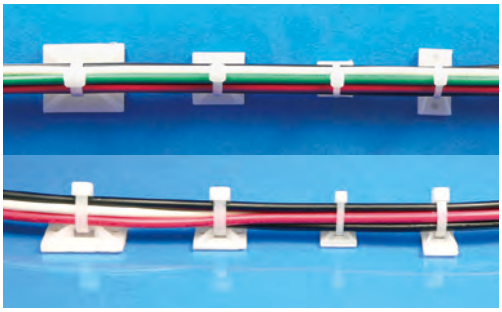

商品特長

- ケーブルタイを使用して、束線をパネル等の任意の位置に、固定できるケーブルタイ用固定具です。
- タイベースの縦横どちらからでも、ケーブルタイを挿入できます。(BS-50は一方向のみ)
- 取付場所に合わせて粘着テープ止め、ビス止めが選べます。
  粘着テープ止めの場合は、取付場所の油・水・錆などを必ず取り除いてから取付けてください。また、脆い面や凸凹面への取付は避けてください。

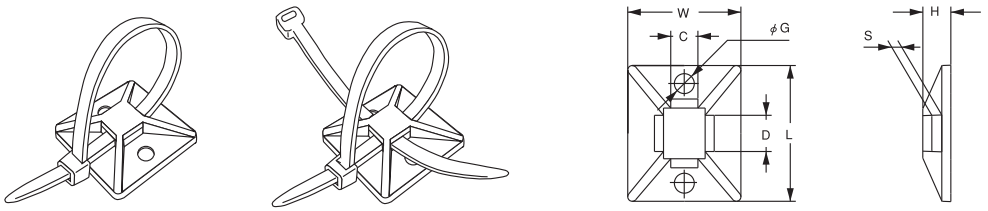

メーカー　エスジー工業　　商品名　BSシリーズ

製品仕様表

品番			寸　法(mm)							梱包単位
標準	耐熱	耐候・耐熱	L	W	C	D	H	S	G	
BS-10	BS-10G	BS-10GB	24.0	12.0	4.0	4.0	4.5	1.9	3.5	100個×10袋
BS-15	BS-15G	BS-15GB	13.0	13.0	3.0	3.0	3.9	1.4	–	100個×10袋
BS-20	BS-20G	BS-20GB	19.2	19.2	4.1	4.1	4.0	1.3	3.2	100個×10袋
BS-30	BS-30G	BS-30GB	30.0	25.0	5.6	7.6	5.6	2.3	4.5	100個×5袋
BS-50	BS-50G	BS-50GB	50.0	36.0	–	6.0×3	10.0	2.0	4.5	50個×5袋

タイプ	標準	耐熱	耐候・耐熱
プラスチック素材	ナイロン6・6(ナチュラル)	ナイロン6・6(ナチュラル)	ナイロン6・6(ナチュラル)
テープ素材	ポリエチレン発泡体(白色)	アクリルフォーム(グレー)	アクリルフォーム(グレー)
特長	● 温度40℃以下 ● 発泡体効果により比較的粗い表面でも接着可能 ● テープ厚1.2mm	● 温度75℃以下 ● ナイロンの特性に加えテープ素材の耐熱性も良好 ● テープ厚0.8mm	● 温度75℃以下 ● ナイロンの特性に加えテープ素材の耐熱性も良好 ● テープ厚0.8mm

結束工具

商品特長

- 長時間の作業負荷を軽減し、簡単な操作と安定した締め付け強度設定機能で、結束が行えます。
- バンド切断時の衝撃を軽減し、長時間作業の負荷を減らします。
- トリガーの握り幅が狭い為、手の小さな作業者でも快適にお使い頂けます。

締め付け強度の設定が
簡単にできるようになりました。

設定強度に達した後、
バンドをカットするまで強度を保持。

重量:275g
インシュロックタイ幅:1.8～5.0mm

メーカー 森宮電機　商品名 EVO7SP

製品仕様表

型番	Article-No.	包装単位 ＊販売単位 （台）	値	参考値(単位:N)	適合バンド幅
EVO7SP	110-70084	1	0	10～35	1.8mm
			1	20～45	
			2	35～65	2.2～2.5mm
			3	50～85	
			4	70～110	2.8～4.6mm
			5	85～125	
			6	100～145	4.6～5.0mm
			7	120～165	
			8	140～185	

●商品のご注文・お問い合わせは
TEL :03-5831-5410
FAX :03-5831-5402
MAIL:info@morimiya.co.jp
WEB :https://morimiya.co.jp

結束工具

商品特長

■小型で、軽量、手に馴染みやすいデザインです。軽くトリガーを引くだけで、結束バンドの締め付けと切断が行えます。また切断時の衝撃が少ないため、長時間作業にも疲れを残しません。
■締め付け強度の調整が簡単にでき、しかも調整用のつまみはトリガーカバーの中でガードされているため、常に安定した結束が可能です。

重量:298g
インシュロックタイ幅:2.2～5.0mm

メーカー ヘラマンタイトン　商品名 MK8 短尺インシュロック用／ダブルアクション工具

製品仕様表

型番	Article-No.	包装単位 ＊販売単位（台）	値	参考値(単位:N)	適合タイ幅
MK8	110-09800	1	1	11.6～44.2	2.2～2.5mm
			2	34～71	2.5～2.8mm
			3	70.6～117.4	2.8～3.6mm
			4	110～150	4.0～5.0mm

商品特長

■細幅から太幅まで、多種類の結束バンドに対応しています。締め付け強度の調整が可能です。強い力を必要とせず、軽い操作感で作業が行えるため、長時間作業の負担を軽減します。

重量:340g
インシュロックタイ幅:3.5～12.5mm

メーカー ヘラマンタイトン　商品名 MK9 シングルアクション工具

製品仕様表

型番	Article-No.	包装単位 ＊販売単位（台）	値	参考値(単位:N)	適合タイ幅
MK9	110-09870	1	1	76～127	3.5～4.0mm
			2	112～163	4.0～5.0mm
			3	134～185	
			4	160～226	5.0～8.7mm
			5	186～252	
			6	223～283	
			7	246～309	8.7～12.5mm SELタイ
			8	271～341	

結束工具

商品特長

- 安定した締め付け
- 電線被覆を傷つけず横滑り防止
- 小さな手にもフィット

メーカー　エスジー工業　　商品名　T525

締付け強度目盛

テンション目盛	締付け力(N)	適応ケーブルタイ
1~3	28.0~34.0	SG-80, 90, S100, ST100
2~5	30.0~46.0	SG-100, S150, S175, S200
4~7	39.0~63.5	SG-150, M200
6~8	63.5~74.5	SG-200

※テンションノブ:時計方向回転で締付け力UP

商品特長

- 安定した締め付け
- 電線被覆を傷つけず横滑り防止
- 小さな手にもフィット

メーカー　エスジー工業　　商品名　T525ライト

締付け強度目盛

テンション目盛	締付け力(N)	適応ケーブルタイ
1~6	13.3~19.8	SG-M80, M100
5~8	17.8~24.1	SG-80, S100, ST100
7~8	21.2~24.1	SG-90, S150, S175, S200
8	24.1	SG-100, M200

※テンションノブ:時計方向回転で締付け力UP

●商品のご注文・お問い合わせは
TEL :03-5831-5410
FAX :03-5831-5402
MAIL:info@morimiya.co.jp
WEB :https://morimiya.co.jp

結束工具

商品特長

- SM，M，I，S幅及びPLT80～PLT300（80mm～300mm長）の結束バンドに使用します。
- 人間工学に基づいた設計で、結束作業を安全かつ迅速に行なうことが出来ます。
- 握りの部分は識別用の色は黒です。

重量:278g

メーカー	パンドウィット	商品名	GTS

商品特長

- S，LH，H幅及びPLT200～PLT450（200mm～450mm長）の結束バンドに使用します。
- 強い締め付け力が必要な場合に適しています。
- 握りの部分は識別用の色は赤です。

重量:340g

メーカー	パンドウィット	商品名	GTH

ビニタイPVC

リール品

カット品

商品特長

- ポリ袋の結束及び電源コードの束ね等に使用。
- 温度の変化や化学薬品に耐性のあるポリ塩化ビニルを被覆材に使用しています。
- 芯線の錆び及び飛び出し予防の為、芯線と被覆材間で高い接着力を有し、結束せいに優れています。

メーカー 共和

商品名 リール品／カット品

製品仕様表

品名	サイズ(幅×長さ)		製作可能色
ビニタイPVC	4mm×600M	リール	黒・白・緑・黄・青・赤・灰・茶・わさび・橙
ビニタイPVC	4mm×80mm	カット	黒・白・緑・黄・青・赤・灰・茶・わさび・橙
ビニタイPVC	4mm×100mm	カット	黒・白・緑・黄・青・赤・灰・茶・わさび・橙
ビニタイPVC	4mm×150mm	カット	黒・白・緑・黄・青・赤・灰・茶・わさび・橙
ビニタイPVC	4mm×200mm	カット	黒・白・緑・黄・青・赤・灰・茶・わさび・橙

●商品のご注文・お問い合わせは
TEL :03-5831-5410
FAX :03-5831-5402
MAIL:info@morimiya.co.jp
WEB :https://morimiya.co.jp

ビニタイPET

リール品

カット品

商品特長

- プラスチック基材の、ラミネート製法によるビニタイで光沢のある装飾効果の高い梱包資材です。
- 食品添加物の規格基準に適合しています。
- 主成分がPETである為、退色・変色がしにくいです。

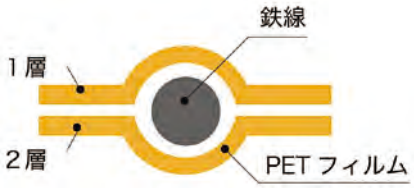

メーカー 共和　　商品名 リール品／カット品

製品仕様表

品名	サイズ(幅×長さ)		製作可能色
ビニタイPET	4mm×750M	リール	黒・白・緑・黄・青・赤・茶・橙・金・銀
ビニタイPET	4mm×80mm	カット	黒・白・緑・黄・青・赤・茶・橙・金・銀
ビニタイPET	4mm×100mm	カット	黒・白・緑・黄・青・赤・茶・橙・金・銀
ビニタイPET	4mm×150mm	カット	黒・白・緑・黄・青・赤・茶・橙・金・銀
ビニタイPET	4mm×200mm	カット	黒・白・緑・黄・青・赤・茶・橙・金・銀

MEMO

ブッシュ類

Bush

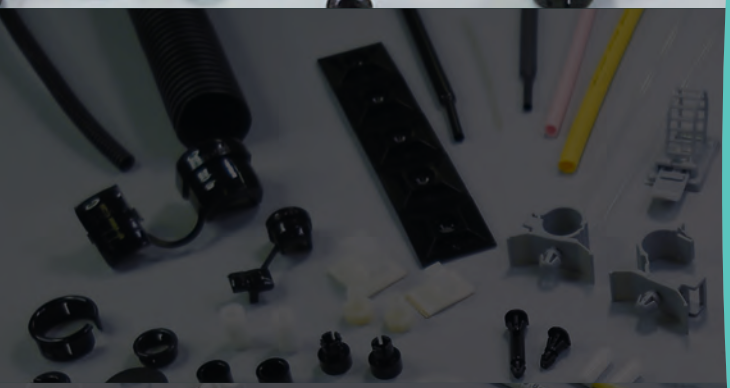

開口部でワイヤーの保護には不可欠です。

開口部で確実に保護・固定

多彩な設置条件に対応

安心のUL規格適合材料を使用

※改良のため、仕様並びに外観寸法等は予告なく変更する場合があります。

目次
チューブ類
ケーブル結束システム
ブッシュ類
クランプ&クリップ類
ディップ製品&ファスナー類
品番検索

押し出しグロメット

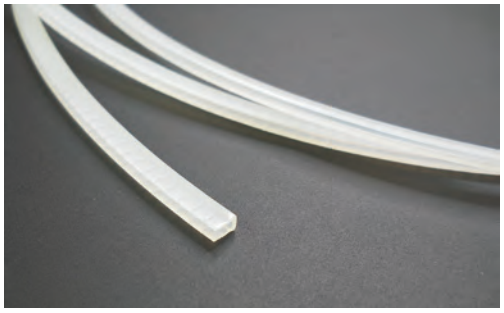

商品特長

- 円、楕円、三角形はもちろん、自在ブッシュでは対応できない、四角形の開口部でも嵌合できます。
- 電気絶縁性に優れるとともに、柔軟性にも富んだナイロン6製のため、引きワイヤー類を確実に保護します。
- 長尺(100m)のため、経済的です。

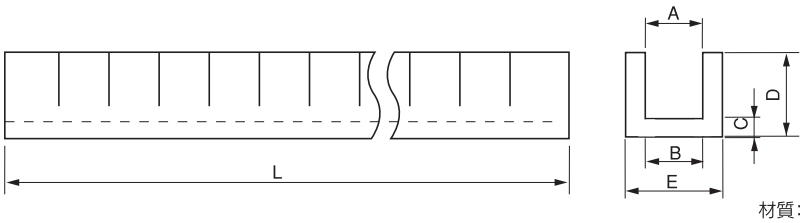

材質:ナイロン6　色:ナチュラル

メーカー　森宮電機　　商品名　MSGシリーズ

製品仕様表

品　番	寸　法(mm)						梱包単位
	適応パネル厚	A	B	C	D	E	1巻の長さ(m)
MSG-012	1.2	1.3	1.3	1.0	5.0	3.3	100
MSG-016	1.6	1.7	1.7	1.2	5.2	3.7	
MSG-024	2.3	2.4	2.4	1.2	5.2	4.4	
MSG-032	3.2	3.3	3.3	1.2	5.2	5.3	

エッジング

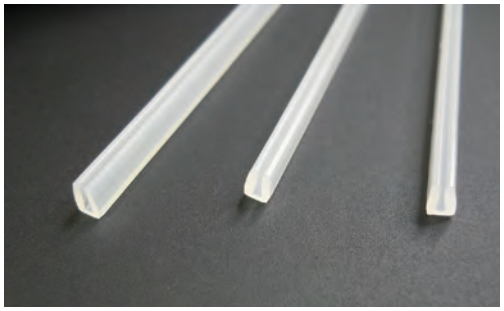

商品特長

- パネルやシャーシのエッジ、直線エッジ部分のワイヤー保護が行えます。
- 角穴、直線のエッジ部分にはめ込むだけで簡単に取り付けられます。
- 耐摩耗性、電気絶縁性に優れたナイロン6製のため、ワイヤーを確実に保護できます。
- 長尺(1m、2m)で任意の寸法にカットして使用できるため、経済的です。

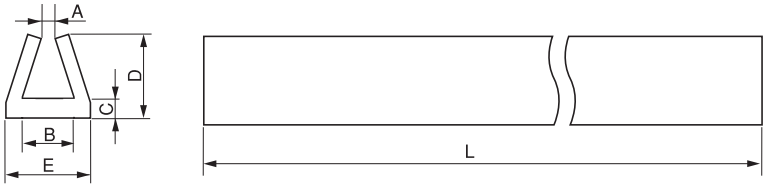

材質:ナイロン6　色:ナチュラル

メーカー　森宮電機　　商品名　MEシリーズ

製品仕様表

品　番	寸　法(mm)						梱包単位
	適応パネル厚	A	B	C	D	E	
ME-012	1.0~1.2	0.6	1.3	1.0	5.0	3.3	L=1m(100本) L=2m(50本)
ME-016	1.2~1.6	0.9	1.7	1.0	5.0	3.7	
ME-024	1.6~2.3	1.2	2.4	1.0	5.0	4.4	
ME-032	2.3~3.2	1.5	3.3	1.0	5.0	5.3	

エッジングについては、使用場所によってはA寸法相当のパネルまで御使用できます。

●商品のご注文・お問い合わせは
TEL :03-5831-5410
FAX :03-5831-5402
MAIL:info@morimiya.co.jp
WEB :https://morimiya.co.jp

自在ブッシュ

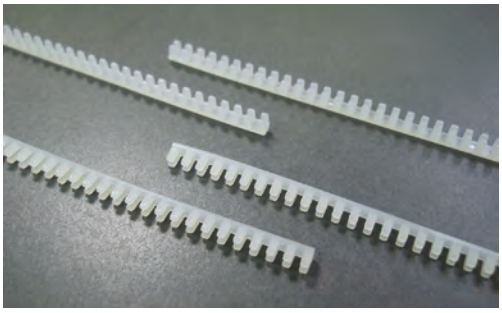

商品特長

- ひとつのサイズで大･小･変形の穴に嵌合可能。取り付け寸法別のブッシュ在庫が必要ありません。
- 柔軟性に富んでおり、必要長さにカット後、穴形状に合わせてはめ込むだけで簡単に取り付けできます。
- 耐摩耗性、電気絶縁性に優れた、ナイロン6製。しかも振動や衝撃に強い特殊構造でワイヤーを保護します。

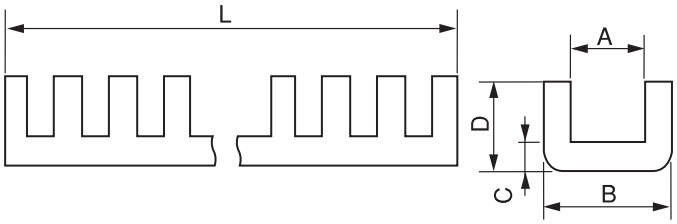

材質:ナイロン6　色:ナチュラル
特注色:黒 (MG-012B～MG-032B)

メーカー　森宮電機　　商品名　MGシリーズ

製品仕様表

品　番	寸　法(mm)					梱包単位(本)
	A	B	C	D	L	
MG-012	1.2	4.0	1.2	4.1	253	100
MG-016	1.6	4.1	1.2	4.1	253	
MG-024	2.4	4.5	1.2	4.0	253	
MG-032	3.2	5.5	1.2	4.1	253	
MG-045	5.1	8.3	2.0	6.1	324	
MG-062	6.6	9.8	2.1	6.1	324	

材質:ナイロン6　色:ナチュラル

メーカー　森宮電機　　商品名　MG-Lシリーズ

製品仕様表

品　番	寸　法(mm)					梱包単位(本)
	A	B	C	D	L	
MG-016L	1.6	4.1	1.2	4.1	505	100
MG-024L	2.4	4.5	1.2	4.0	505	
MG-032L	3.2	5.5	1.2	4.1	505	

材質:ふっ素樹脂　色:白

メーカー　森宮電機　　商品名　MG-Fシリーズ

製品仕様表

品　番	寸　法(mm)				
	A	B	C	D	L
MG-014F	1.2	3.8	1.5	4.0	500
MG-016F	1.5	4.2	1.3	4.0	500
MG-023F	2.4	4.6	1.3	4.2	500
MG-033F	3.3	5.6	1.3	4.2	500

ストレインリリーフブッシング

商品特長

- 丸型と平型のワイヤーに合わせて、ふたつのタイプをラインアップしています。
- ワイヤー貫通後でも、簡単にセットできます。
- 引っ張り強度が高く、耐久性、電気絶縁性にも優れており、ワイヤーの保護が確実に行えます。

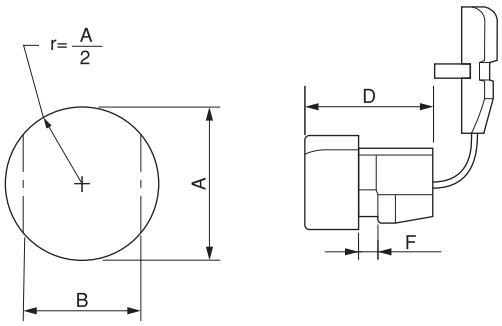

UL燃焼グレード:94V-2
UL規格認定品E15331
材質:ナイロン66　色:黒
通常使用温度範囲:−40℃〜+85℃

メーカー　ヘイコ　　商品名　SRシリーズ

製品仕様表

品　番	部品番号	対象ケーブル				取付穴寸法(mm)			D ボディ長 (mm)
		ケーブル形状	タイプ	ゲージ(AWG) / 芯数	サイズ	A	B 回転防止用	F 最大パネル厚	
SR-2M-1	1060	丸型	AWM CABLE	−	3.2〜4.8	9.5	8.4	1.6	10.3
SR-2P-4	1017	平型	SPT-1＊	18/2	2.8×5.3	9.5	8.8		
			CLOCK WIRE	20/2	2.3×4.6				
SR-2L-1	1034	平型	最大パネル厚を除きSR-2P-4と同じ					3.2	
SR-3A-4	1074	平型	SPT-1＊	18/2	3.0×5.6	11.1	9.9	1.0	
SR-3P-4	1077	平型			3.0×5.6			1.6	
SR-3W-1	1104	平型	最大パネル厚を除きSR-3P-4と同じ					2.5	
SR-3L-1	1094	平型						4.0	
SR-4P-4	1130	平型	SPT-1＊	18/2	3.0×5.6	12.7	11.3	2.5	11.2
SR-4N-4	1120	平型	SPT-1＊	18/3	3.0×7.6	12.7	11.8	1.6	10.3
			HPN	18/2	3.8×7.1				
SR-4N-6	1187	平型	SPT-1＊	18/3	3.0×7.6	12.7	11.8	1.6	13.9
			SPT-2＊ & HPN	18/2	3.8×7.1				
SR-4K-4	1117	平型	最大パネル厚を除きSR-4N-4と同じ					2.5	10.3
SR-4L-4	1127	平型						4.0	
SR-4K-1	1114	平型	SPT-1＊	18/3	3.0×7.6	12.7	11.7	2.4	12.7
			SPT-2＊ & HPN	18/2	3.8×7.1				
			HPN	18/3	3.8×8.6	12.7〜13.1			
			SPT-2＊ & HPN	16/2	4.1×7.6				
SR-4L-1	1124	平型	最大パネル厚を除きSR-4K-1と同じ					4.7	
SR-5MN-3	1157	丸型	SV & SVT	18/2	5.6〜6.2	12.7	11.4	1.6	11.1
SR-5M-3	1140	丸型	最大パネル厚を除きSR-5MN-3と同じ					2.5	11.1
SR-5N-4	1150	丸型	SV & SVT	18/2	6.4	12.7	11.4	1.6	
				18/3	6.5	12.7〜13.1			
			HPD	18/2	6.9	12.7			
				16/2	7.4	12.7〜13.1			
SR-5P-4	1147	丸型	最大パネル厚を除きSR-5N-4と同じ					2.5	
SR-5L-1	1154	丸型						4.0	
SR-5P3-4	1137	丸型	SV & SVT	18/3	6.5	12.7	11.4	2.5	
			HPD	16/2	7.4				
SR-6W-1	1184	丸型	SJ,SJT & SJO	18/2	7.6	12.7	11.8	2.3	

＊In Canada SPT-1 is POT-64;SPT-2 is POT-32.

●商品のご注文・お問い合わせは
TEL :03-5831-5410
FAX :03-5831-5402
MAIL:info@morimiya.co.jp
WEB :https://morimiya.co.jp

ストレインリリーフブッシング

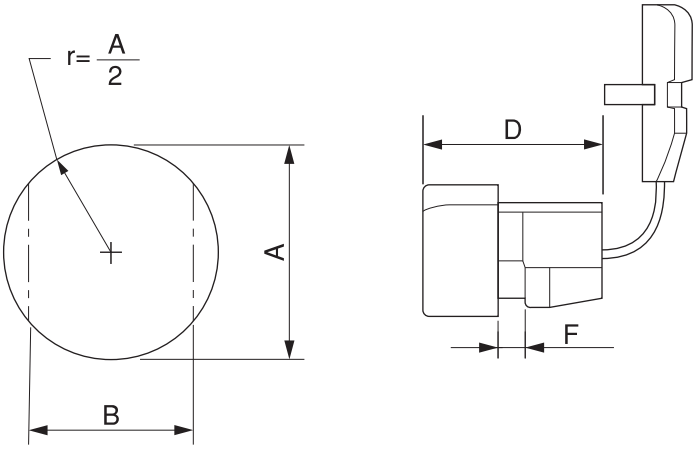

メーカー ヘイコ　　商品名 SRシリーズ

製品仕様表

品番	部品番号	対象ケーブル				取付穴寸法(mm)			D ボディ長 (mm)
		ケーブル形状	タイプ	ゲージ(AWG) / 芯数	サイズ	A	B 回転防止用	F 最大パネル厚	
SR-5KN-4	1170	平 型	SPT-3	18/2	4.8×8.9	14.3	13.5	1.6	15.5
				16/2	5.1×9.4				
			SPT-2*	18/3	3.8×10.2				
				16/3	4.1×10.4				
SR-5K-4	1167	平 型	パネル厚を除きSR-5KN-4と同じ					3.2	
SR-5W-1	1174	平 型	HPN & SPT-2*	16/3	4.1×9.4	14.3	13.5		
				18/3	3.8×10.2				
				16/3	4.1×10.4				
SR-6N-4	1217	丸 型	SJ,SJT & SJO	18/2	7.6	15.9	14.0	1.6	14.7
SR-6P-4	1210	丸 型	パネル厚を除きSR-6N-4と同じ					3.2	
SR-6N3-4	1200	丸 型	SJ,SJT & SJO	16/2	8.3	15.9	14.0	1.6	
				18/3	8.4				
				14/2	8.9				
				16/3	9.0				
				18/4	9.1				
SR-6P3-4	1207	丸 型	パネル厚を除きSR-6N3-4と同じ					3.2	
SR-6L-1	1214	丸 型	SJ,SJT & SJO	18/2	7.6	15.9	14.0	4.0	17.2
				16/2	8.3	16.7			
				18/3	8.4				
				16/3	9.0	17.4			
SR-7K-2	1240	丸 型	SJ,SJT & SJO	16/2	8.3	22.2	19.6	3.2	19.1
				18/3	8.4				
				14/2	8.9				
				16/3	9.0				
				18/4	9.1				
SR-7N-2	1244	丸 型	SJT	18/4	9.1	19.0	16.8	1.6	
				14/3	9.4				
			S & ST	18/2	9.9				
				18/3	10.3				
				16/2					
				16/3	10.9	19.0～19.8			
SR-7P-2	1237	丸 型	パネル厚を除きSR-7N-2と同じ					3.2	

*In Canada SPT-2 is POT-32.

ストレインリリーフブッシング

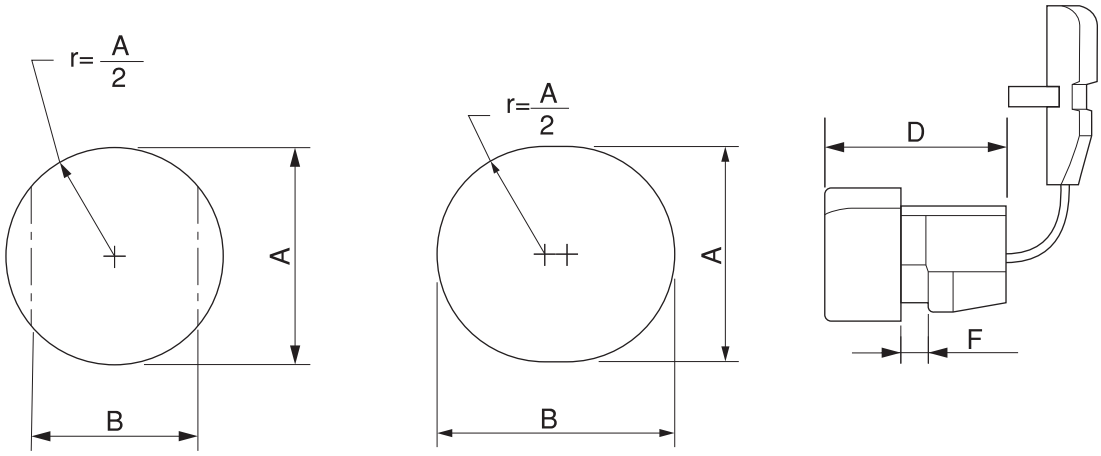

**Elongated Hole
For use only with
SR-30-1、300-1and 302-1

メーカー ヘイコ　　商品名 SRシリーズ

製品仕様表

品　番	部品番号	対象ケーブル				取付穴寸法(mm)			D ボディ長 (mm)
		ケーブル形状	タイプ	ゲージ(AWG) / 芯数	サイズ	A	B 回転防止用	F 最大パネル厚	
SR-7W-2	1247	丸　型	SJT	14/3	9.4	22.2	19.6	3.2	19.1
				12/3	10.8				
			S & ST	18/2	9.9				
				18/3	10.3				
				16/2	10.3				
				16/3	10.9				
SR-8P-2	1260	丸　型	S & ST	14/2	13.5	22.2	21.3	3.2	20.6
				14/3	14.2				
				12/2	15.3				
SR-9P-2	1287	丸　型	S	12/2	15.2	27.7	25.4	7.1	25.4
				12/3	16.1	28.6			
				10/2	16.3	27.7			
			S,ST & SO	10/3	17.5	30.1			
SR-30-1**	1484	平　型	SPT-3	18/2	4.8×8.9	14.2	18.5	3.2	17.1
				18/3	4.8×9.9				
				16/2	5.1×9.4				
				16/3	5.1×10.9				
SR-31-2	1497	平　型	SPT-3	12/3-10/3	8.1×16.5	22.2	21.3	3.2	20.7
SR-300-1**	1804	平　型	†300 OHM WIRE	–	1.5×10.2	9.5	15.9～16.3	4.0	11.9
			SPT-1*	18/3	3.0×7.6	9.5～9.9			
			SPT-2*	18/3	3.8×10.2	10.5～10.7			
				16/3	4.1×10.4	10.7～11.1			
SR-302-1**	1814	平　型	パネル厚を除きSR-300-1と同じ					2.5	

**Use Elongated Hole.
† Wire is not UL/CSA covered.
* In Canada SPT-1 is POT-64;SPT-2 is POT-32.

●商品のご注文･お問い合わせは
TEL :03-5831-5410
FAX :03-5831-5402
MAIL:info@morimiya.co.jp
WEB :https://morimiya.co.jp

プライヤー(R-29)

ストレインリリーフ ブッシング専用

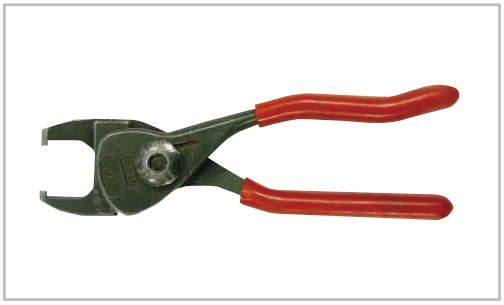

商品特長

- ストレインリリーフブッシング専用工具です。
- 口金はブッシングの形状に合わせて設計。取り付けがスムーズに行えます。
- 取り付け穴径が30.1mmまでのすべてのブッシングを取り付けできます。

メーカー ヘイコ　　商品名 R-29

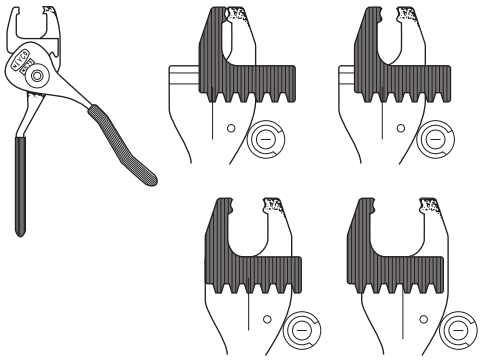

製品対応表

NO OPENING	1/4" OPENING				17/32" OPENING	13/16" OPENING
SR-2M-4	SR-3L-1	SR-5N-4	SR-10-2	SR-3P-5	SR-7L-2	SR-9P-2
SR-2L-1	SR-3P-4	SR-5S-1	SR-11-2	SR-4N-5	SR-7P-2	SR-21-2
SR-2P-4	SR-4K-1	SR-5W-1	SR-13-1	SR-5N-5	SR-7W-2	
SR-300-1	SR-4K-4	SR-6L-1	SR-14-1	SR-3W-1	SR-8L-1	
SR-302-1	SR-4N-4	SR-6N-4	SR-15-1	SR-5M-3	SR-8P-2	
SR-2P-5	SR-4L-1	SR-6N3-4	SR-16-1	SR-5P3-4	SR-17-2	
	SR-4L-4	SR-6P-4	SR-20-1	SR-5KN-4	SR-7K-2	
	SR-4P-4	SR-6P3-4	SR-20L-1	SR-5MN-3	SR-23-1	
	SR-5K-4	SR-6S-1	SR-30-1	SR-6P-5	SR-24-1	
	SR-5L-1	SR-6S-2		SR-6P2-5	SR-31-2	
	SR-5P-4	SR-6W-1		CEE SR6P10	SR-33-1	
		SR-6N3-5		CEE SR6P30	SR-34-2	
		SR-6P3-5		SR-4N-6		

ライトアングルストレインリリーフブッシング

商品特長

- 直角型ブッシングを使用すれば、コードを直角に曲げてパネルと平行に設置することができます。
- ワイヤー種類によってお選びいただけるように、平型用と丸型用をラインアップしています。
- 電気絶縁性の高いナイロン66製。ワイヤーの保護に最適です。

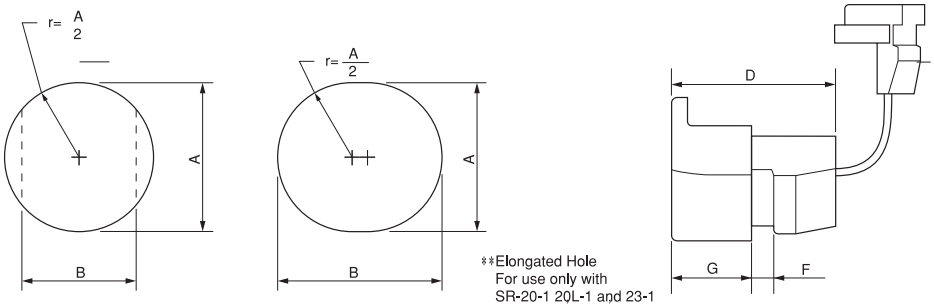

**Elongated Hole
For use only with
SR-20-1 20L-1 and 23-1

UL燃焼グレード:94V-2
UL規格認定品E15331
材質:ナイロン66　色:黒
通常使用温度範囲:−40℃〜+85℃

メーカー　ヘイコ　　商品名　SRシリーズ

製品仕様表

品番	部品番号	対象ケーブル				取付穴寸法(mm)			D ボディ長 (mm)	G ヘッド長 (mm)
		ケーブル形状	タイプ	ゲージ(AWG) / 芯数	サイズ	A	B 回転防止用	F 最大パネル厚		
SR-10-2	1320	丸型	SJ,SJT & SJO	18/2	7.6	15.9	14.0	3.2	24.6	14.3
				16/2	8.3					
				18/3	8.4					
				16/3	8.4					
SR-11-2	1327	丸型	SJ,SJT & SJO	16/2	8.3					
				18/3	8.4					
				16/3	9.0					
SR-13-1	1354	平型	SPT-1*	18/2	3.0×5.6	11.1	9.9	1.6	12.7	5.9
SR-14-1	1364	平型	SPT-1*	18/3	3.0×7.6	12.7	11.4	2.5	17.5	9.9
			SPT-2* & HPN	18/2	3.8×7.1					
				16/2	4.1×7.6					
SR-15-1	1374	丸型	SV & SVT	18/2	6.3	12.7				
				18/3	6.7	12.7〜13.1				
			HPD	18/2	6.9	12.7				
				16/2	7.4	12.7〜13.1				
SR-16-1	1384	平型	SPT-2	18/3	3.8×10.2	14.3	13.3	3.2	21.8	12.7
			SPT-3	18/2	4.8×8.9					
			SPT-3	16/2	5.1×9.4					
			HPN	16/3	4.1×9.4					
SR-17-2	1397	丸型	SJT	18/4	9.1	19.0	16.8	3.2	27.7	16.3
				14/3	9.4					
			S & ST	18/2	9.9					
				18/3	10.3					
				16/2	10.3					
				16/3	10.9	19.0〜19.8				
SR-20-1**	1424	平型	SPT-2* & HPN	18/3	3.8×10.2	14.2	18.5	2.0	20.6	10.3
				16/3	4.1×10.4					
			SPT-3	18/2	4.8×8.9					
				18/3	4.8×9.9					
				16/2	5.1×9.4					
				16/3	5.1×10.9					
SR-24-1	1464	平型	SPT-3	14/2	6.1×10.7	22.2	21.3	3.2	24.6	12.7
				14/3	6.1×13.0					
				12/2	7.4×13.0					
				12/3	7.4×16.5					

*In Canada SPT-1 is POT-64 ; SPT-2 is POT-32.　**Use Elongated Hole.

●商品のご注文・お問い合わせは
TEL :03-5831-5410
FAX :03-5831-5402
MAIL:info@morimiya.co.jp
WEB :https://morimiya.co.jp

スナップブッシング

商品特長

- 特別な工具を必要とせずに、指で押すだけで簡単に挿入できます。
- 豊富なサイズバリエーションで、様々なワイヤーの絶縁、保護が行えます。
- 16kg前後の押戻し試験に耐えます。

UL燃焼グレード:94V-2　　材質:ナイロン66　色:黒
UL規格認定品E15331　　通常使用温度範囲:−40℃〜+85℃

メーカー　ヘイコ　　商品名　SBシリーズ

製品仕様表

品　番	部品番号	部品寸法(mm) A 内　径	B ヘッド径	C 長　さ	取付穴寸法(mm) 最大パネル厚	取付穴径φ
SB-250-2	2000	3.0	7.9	7.9	1.6	6.4
SB-312-3	2010	4.8	9.5			7.9
SB-375-3	2020	4.8	11.9	10.3	3.2	9.5
SB-375-4	2030	6.4				
SB-375-281	2017	7.1			4.4	9.5
SB-437-5	2043	7.9	13.5		3.2	11.1
SB-500-6	2053	9.9	14.7			12.7
SB-562-6	2063	9.9	16.7			14.3
SB-562-7	2066	11.1				
SB-625-7	2070	11.1	18.2			15.9
SB-625-8	2073	12.7				
SB-625-500	2830	12.7	17.9	13.5	6.4	
SB-687-9	2086	14.3	19.8	10.3	3.2	17.4
SB-750-9	2093	14.3	21.4			19.1
SB-750-10	2096	15.5				

品　番	部品番号	部品寸法(mm) A 内　径	B ヘッド径	C 長　さ	取付穴寸法(mm) 最大パネル厚	取付穴径φ
SB-750-625	2840	15.9	21.0	13.5	6.4	19.1
SB-812-9	2100	14.3	22.6	10.3	3.2	20.6
SB-812-10	2103	15.9				
SB-875-6	2110	9.5	24.2	11.5		22.2
SB-875-7	2113	11.1				
SB-875-8	2116	12.7				
SB-875-9	2120	14.3				
SB-875-10	2123	15.9				
SB-875-11	2126	17.5				
SB-1000-12	2140	19.4	28.6			25.4
SB-1093-13	2160	20.6	30.9			27.8〜28.6
SB-1093-14	2163	22.2				
SB-1093-15	2166	23.8				
SB-1187-15	2182		33.3			30.1
SB-1250-15	2198		34.5			31.8
SB-1375-16	2210	25.4	37.3			34.9
SB-1500-17	2233	27.0	40.9			38.1
SB-1500-18	2236	28.6				
SB-1500-21	2240	33.3				
SB-1750-22	2300	34.9	47.6			44.5
SB-2000-26	2400	41.6	54.0			50.8
SB-2.5-31	2420	50.0	67.5	18.3	6.4	63.5

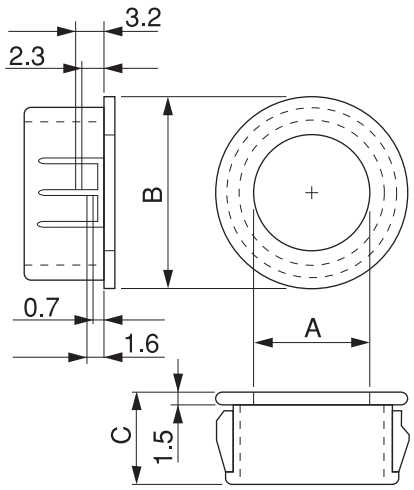

目次
チューブ類
ケーブル結束システム
ブッシュ類
クランプ&クリップ類
ディップ製品&ファスナー類
品番検索

ショーティーブッシング

商品特長

- 奥行きの少ないパネルなどへの設置に最適です。
- 電気絶縁性が高く、ワイヤーを確実に保護します。
- 指で押すだけで挿入可能。工具が不要です。

UL燃焼グレード:94V-2　材質:ナイロン66　色:黒
UL規格認定品E15331　通常使用温度範囲:−40℃～+85℃

メーカー　ヘイコ　　商品名　Bシリーズ

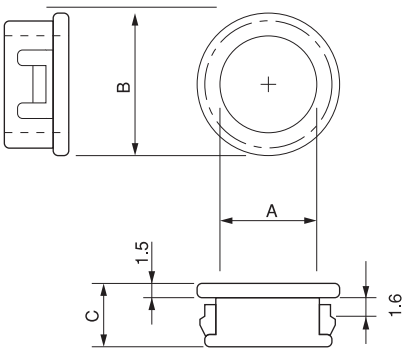

製品仕様表

品番	部品番号	部品寸法(mm) A +0.38 −0 内径	B ヘッド径	C 長さ	取付穴寸法(mm) 最大パネル厚	取付穴径φ
B-187-125	2800	3.2	6.4	5.9	1.6	4.7
B-312-250	2810	6.3	9.5			7.9
B-468-343	2817	8.6	13.5	6.4		11.9
B-500-375	2820	9.5	14.3			12.7
B-531-406	2824	10.3	15.1			13.5
B-625-500	2827	12.7	17.9			15.9
B-750-625	2836	15.9	21.0			19.1
B-781-625	2844		21.8			19.8
B-875-750	2850	19.0	23.8			22.2

オープンクローズドブッシング

商品特長

- サイドに切り込みが入っており、取り付け穴にワイヤーを入れた後でもパネルに挿入可能です。
- 指で押すだけでスピーディに取り付けできます。

UL燃焼グレード:94V-2　材質:ナイロン66　色:黒
UL規格認定品E15331　通常使用温度範囲:−40℃～+85℃

メーカー　ヘイコ　　商品名　OCBシリーズ

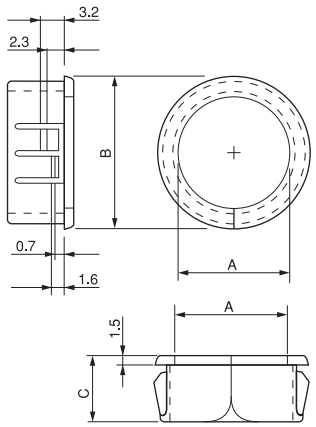

製品仕様表

品番	部品番号	部品寸法(mm) A 内径	B ヘッド径	C 長さ	取付穴寸法(mm) 最大パネル厚	取付穴径φ
OCB-375	2865	6.7	10.7	9.9	3.2	9.5
OCB-500	2871	7.9	14.3	10.3		12.7
OCB-562	2869	9.9	16.3			14.2
OCB-625	2872	11.5	17.5			15.9
OCB-750	2873	13.0	20.2			19.1
OCB-875	2874	17.0	23.4			22.2
OCB-1000	2878	20.2	26.6			25.4
OCB-1375	2882	29.7	37.3			34.9
OCB-1500	2883	31.7	40.1	10.7		38.1

●商品のご注文・お問い合わせは
TEL :03-5831-5410　MAIL:info@morimiya.co.jp
FAX :03-5831-5402　WEB :https://morimiya.co.jp

ユニバーサルブッシング

商品特長

■異なったサイズのコード、チューブおよびシャフトを中心に保ち、絶縁と保護をします。

UL燃焼グレード:94V-2　材質:ナイロン66　色:黒
UL規格認定品E15331　通常使用温度範囲:−40℃〜+85℃

メーカー　ヘイコ　　商品名　UBシリーズ

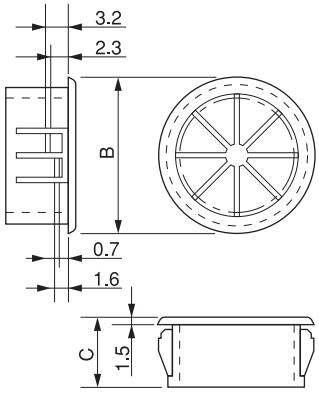

製品仕様表

品　番	部品番号	部品寸法(mm)			取付穴寸法(mm)	
		B ヘッド径	最大内径	C 長さ	最大パネル厚	取付穴径φ
UB-625	2077	18.3	11.1	10.3	3.2	15.9
UB-750	2089	21.4	12.7	9.9		19.0
UB-812	2106	22.6				20.6
UB-875	2119	23.8	14.3	11.5		22.2
UB-1000	2137	27.0	19.0			25.4
UB-1093	2157	29.4	20.6			27.8

スナップブッシング

商品特長

■電線を挿入の際に内径が開き、パネルに挿入後この内径がしまりますのでストレイン・リリーフブッシングと同様な働きをします。

UL燃焼グレード:94V-2　材質:ナイロン66　色:黒
UL規格認定品E15331　通常使用温度範囲:−40℃〜+85℃

メーカー　ヘイコ　　商品名　Kシリーズ

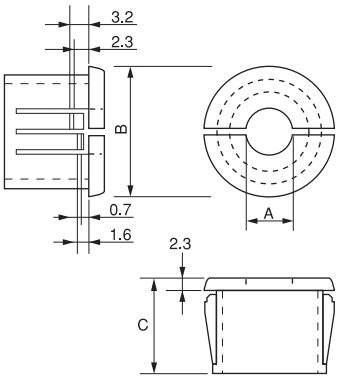

製品仕様表

品　番	部品番号	部品寸法(mm)			取付穴寸法(mm)	
		A $^{+0.38}_{-0}$ 内　径	B ヘッド径	C 長　さ	最大パネル厚	取付穴径φ
K-375-125	2034	3.2	11.9	11.1	3.2	9.5
K-437-187	2047	4.7				11.1
K-500-250	2057	6.3	14.2			12.7

ドームプラグ

商品特長

- 表面がドーム型となっています。
- 指で押すだけで簡単に挿入できる穴ふさぎです。
- 取り付け穴寸法がスナップブッシングと互換性があり、取り付け穴の共通使用ができます。
  例) SB-375-4⟷DP-375

UL燃焼グレード:94V-2　　材質:ナイロン66 色:黒(表面つや消し)
UL規格認定品E15331　　通常使用温度範囲:−40℃～+85℃

メーカー　ヘイコ　　商品名　DPシリーズ

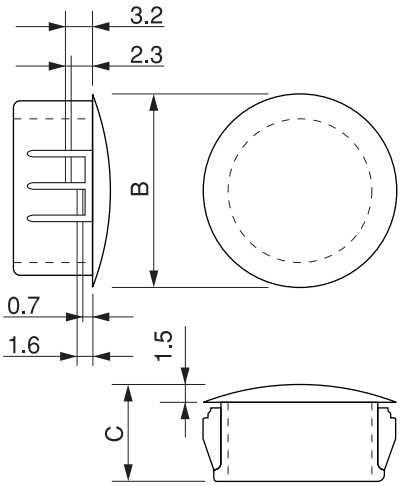

製品仕様表

品　番	部品番号	部品寸法(mm) B ヘッド径	部品寸法(mm) C 長さ	取付穴寸法(mm) 最大パネル厚	取付穴寸法(mm) 取付穴径φ
DP-187	2590	6.4	5.9	1.6	4.7
DP-250	2603	7.9	7.9		6.3
DP-312	2613	9.5			7.9
DP-375	2617	11.9	10.3	3.2	9.5
DP-437	2633	13.5			11.1
DP-500	2643	14.7			12.7
DP-562	2653	16.7			14.3
DP-625	2663	18.2			15.9
DP-687	2673	19.8			17.4
DP-750	2683	23.4			19.1
DP-812	2693	22.6			20.6
DP-875	2703	25.8	11.5		22.2
DP-1000	2713	30.6			25.4
DP-1093	2723	30.9			27.8 / 28.6
DP-1187	2733	33.3			30.1
DP-1250	2740	34.9			31.7
DP-1375	2753	38.1			34.9
DP-1500	2763	42.4			38.1
DP-1750	2773	48.4			44.5
DP-2000	2783	55.1	11.9		50.8
DP-2.5	2790	69.0	19.1	6.4	63.5

●商品のご注文・お問い合わせは
TEL :03-5831-5410
FAX :03-5831-5402
MAIL:info@morimiya.co.jp
WEB :https://morimiya.co.jp

MEMO

MEMO

クランプ&クリップ類

Clamping & clips

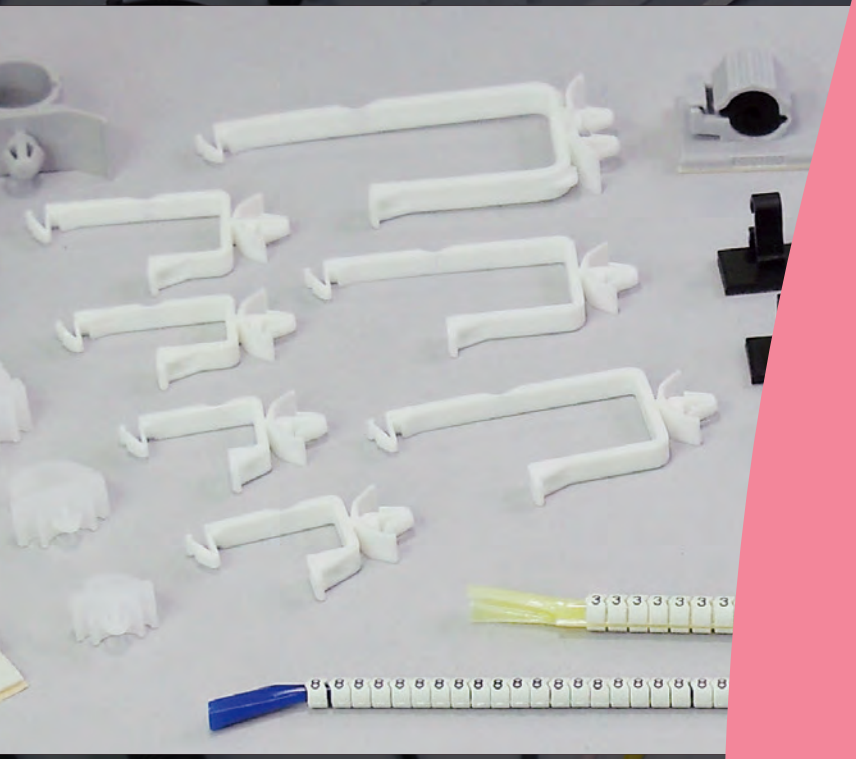

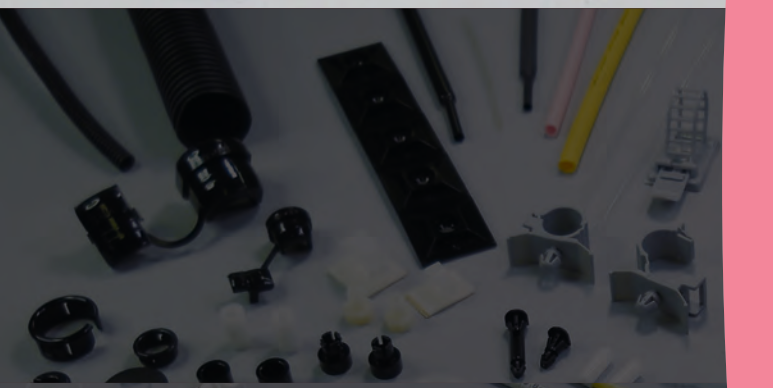

結束と同時に固定が完了。
配線作業の効率化を実現。

結束と同時に固定が行えます

設置状況に合わせて固定方法が選択可能

UL規格適合材料だから高品質

※改良のため、仕様並びに外観寸法等は予告なく変更する場合があります。

マークバンド

商品特長

- 信頼性の高い恒久性マーカ
- 特殊工具により容易に装着
- 特殊インクによる鮮明な文字
- 電力等安定した高品質要求分野に最適
- マーク種別
  数字（0～9）　文字（A～Z）　特殊記号（+,−）
  カラーバンド　数字・文字無し

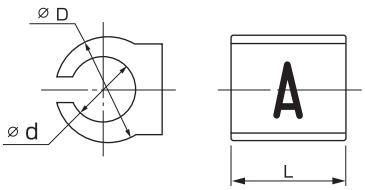

VS、Sタイプ

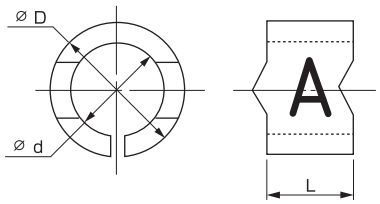

Nタイプ

材質：ナイロン66
難燃性UL94V-2
色：白（標準）

メーカー　ニックス　　商品名　VS / S / N タイプ

製品仕様表

品番	寸　法(mm)			挿入棒色	電線外径サイズ(mm)	参考電線サイズ(mm²)	包装単位
	L	d(内径)	D(外径)				
VS-1	2.5	0.9	1.7	ダークレッド	0.95～1.3	−	300ヶ／袋（10本）
VS-2	2.3	1.3	2.1	グレー	1.35～1.85	−	
S-1	3.0	1.8	2.8	スカイブルー	1.9～2.2	0.5	
N-0		2.4	3.4	グリーン	2.5～2.8	0.75 0.9	
N-1		2.7	3.9	レッド	2.8～3.4	0.9 1.25	
N-2		2.9	4.6	ブルー	3.4～4.6	2.0 3.5	
N-2.5		3.7	5.1	ブラウン	3.9～4.5	3.3	
N-3		4.4	5.8	イエロー	4.6～5.9	5.5	

※N-2.5はUL電線AWG＃12サイズ用特殊品です。
※カラーバンドの色別は赤・青・黄・緑・黒・白の6種類でノーマークです。（VSタイプ、Sタイプ、Nタイプ）
※受注生産（納期に関しましては別途お問い合わせください）

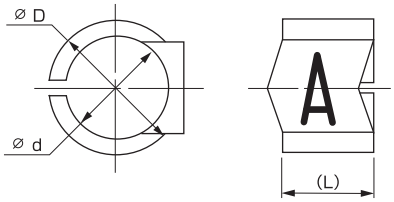

商品特長

- マーク種別
  数字（0～9）
  文字（A～Z）
  特殊記号（+,−）

材質：ナイロン66
難燃性UL94V-2

メーカー　ニックス　　商品名　L タイプ

製品仕様表

品番	寸　法(mm)			電線外径サイズ(mm)	参考電線サイズ(mm²)	包装単位
	(L)	d(内径)	D(外径)			
L-1	5.0	5.7	7.3	6.0～7.6	8.0 14.0	50ヶ／袋（10本）
L-3	6.0	8.8	10.6	9.2～10.5	22.0 30.0	
L-5	7.0	11.0	13.0	11.5～13.0	38.0 50.0	
L-7	8.0	15.0	17.2	15.5～17.0	80.0 100.0	

※受注生産（納期に関しましては別途お問い合わせください）

●商品のご注文・お問い合わせは
TEL :03-5831-5410
FAX :03-5831-5402
MAIL:info@morimiya.co.jp
WEB :https://morimiya.co.jp

光ファイバー用 オプトマークバンド

商品特長

- 光ファイバーにフィットする信頼性の高い恒久性マーカー
- 特殊工具により容易に装着
- 特殊インクによる鮮明な文字
- 通信規格に基づいた難燃性材料を採用
- マーク種別
  数字（0～9）　文字（A～Z）　特殊記号（+,−）
  カラーバンド　数字・文字無し

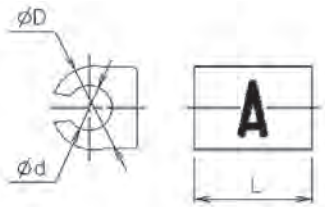

VS.Sタイプ

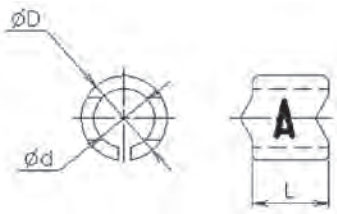

Nタイプ

材質：ナイロン66
難燃性UL94V-0
色：白（標準）

メーカー　ニックス　　商品名　VS / S / Nタイプ

製品仕様表

品番	寸　法(mm)			挿入棒色	参考ファイバー外径サイズ(mm)	包装単位
	L	d(内径)	D(外径)			
VS-1V	2.3	0.9	1.7	ダークレッド	0.95～1.3	300ヶ／袋（10本）
VS-2V		1.3	2.1	グレー	1.35～1.65	
S-0V	3.0	1.65	2.5	ライトグレー	1.7～2.1	
S-1V		1.8	2.8	スカイブルー	1.9～2.2	
N-0V		2.4	3.4	グリーン	2.5～3.0	
N-1V		2.7	3.9	レッド	2.8～3.4	
N-2V		2.9	4.6	ブルー	3.1～3.9	
N-2.5V		3.7	5.1	ブラウン	3.9～4.8	
N-3V		4.4	5.8	イエロー	4.6～5.7	

※カラーオプトマークバンドの色別は赤・青・黄・緑・黒・白の6種類でノーマークです。
※受注生産（納期に関しましては別途お問い合わせください）

ナイロンクリップ

商品特長

- 金属と比較して70%も軽量
- 鋸歯状の突起による締め付け時のズレ防止
- 優れた耐衝撃性、耐熱性、電気絶縁性及び耐薬品性
- φ3mm～φ51mmの17サイズによる広範囲な束線径対応

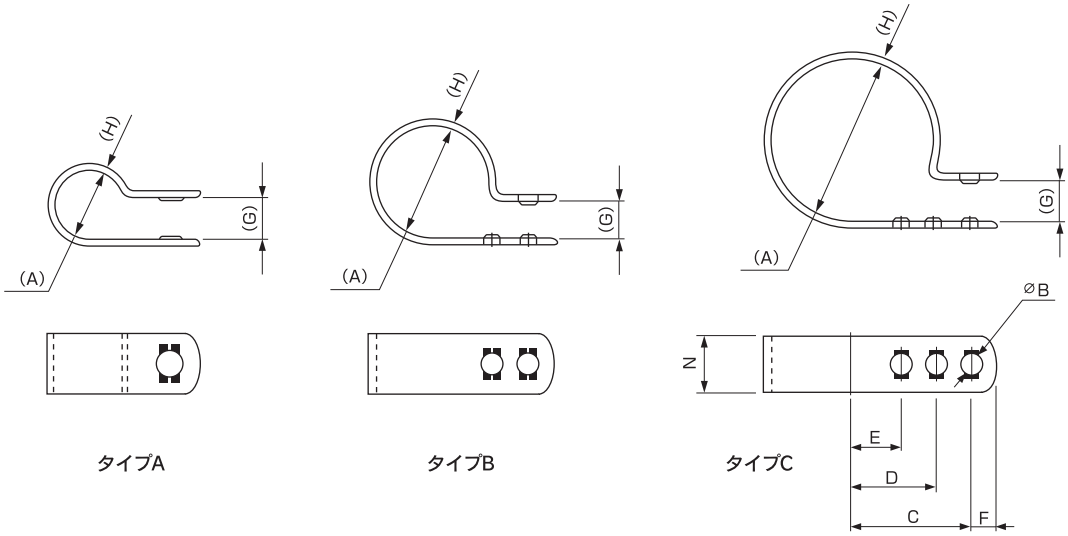

材質：ナイロン66　難燃性UL94V-2　色：ナチュラル（乳白色）

メーカー　ニックス　　商品名　NKシリーズ

製品仕様表

品番	タイプ	各部の寸法(mm) (A)	B (ビス穴径)	C	D	E	F	(G)	(H)	N	固定時の内径(mm)φ 外穴	中穴	内穴	包装単位
NK-2N	A	3.3	4.3	9.5	–	–	4.8	3.2	1.1	9.5	2.5	–	–	100
NK-3N		5.3		10.3	–	–		4.8			4.6	–	–	
NK-4N		6.8		11.1	–	–					5.6	–	–	
NK-5N		8.4		11.9	–	–					7.4	–	–	
NK-6N		10.6		12.7	–	–		6.3			10.0	–	–	
NK-7N		12.2		13.5	–	–					10.7	–	–	
NK-8N		13.2		14.3	–	–					11.9	–	–	
NK-9N		15.2		15.1	–	–					13.5	–	–	
NK-10N		16.0		15.9	–	–					14.0	–	–	
NK-11N		19.0	5.1	17.5	–	–	6.3	7.9	1.8	12.7	16.8	–	–	
NK-12N		19.8		18.2	–	–					17.8	–	–	
NK-13N		22.1		19.0	–	–					20.8	–	–	
NK-14N	B	22.9		19.8	11.9	–					21.3	–	18.5	
NK-16N		26.9		21.4	13.5	–					24.4	–	22.3	
NK-18N		29.2		23.0	15.1	–					26.7	–	24.1	50
NK-24N	C	39.4		27.8	19.8	11.9		9.5			37.3	35.0	31.2	
NK-32N		52.1		34.1	24.6	13.5					48.8	46.2	43.7	25

※耐熱タイプは受注生産品（ご発注ロットは別途お問い合わせください）

●商品のご注文・お問い合わせは
TEL :03-5831-5410
FAX :03-5831-5402
MAIL:info@morimiya.co.jp
WEB :https://morimiya.co.jp

NKクランプ

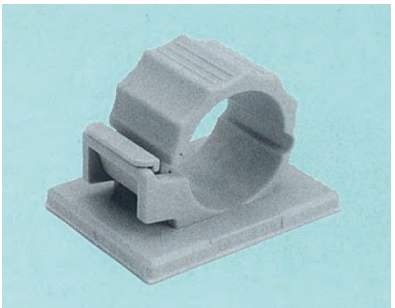

商品特長

- ケーブル･コード、パイプ等の保持
- 取り外しが簡単
- 優れた耐衝撃性、耐熱性、電気絶縁性及び耐薬品性
- 最大φ38.1mmの広範囲に8種類のサイズにて対応

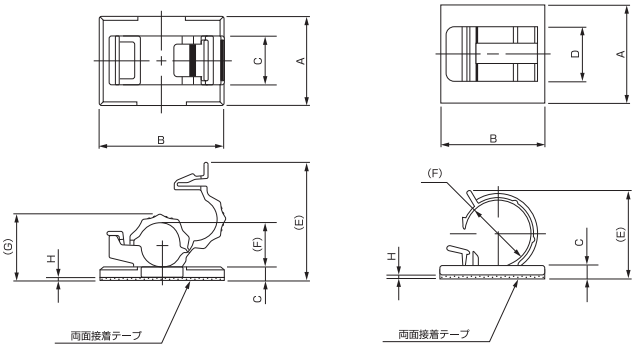

DKN-5G～20G　　DKN-25G、38G

<NKクランプ使用上のご注意>
・貼り付け面の油・水分・ホコリ等は必ず拭き取ってください。
・直射日光の当たらない室内に保存してください。
・振動の多いところには、間隔を短くしてください。
・吊り下げた状態での使用は避けてください。
（穴あけ可能な場合はNKSクランプのご使用をお勧めします）
・一度貼り付けて、取り外したときは接着力を失います。

材質：ナイロン66
難燃性UL94V-2
色：グレー

メーカー　ニックス　　商品名　DKNシリーズ

製品仕様表

品番	寸　法(mm)									
	A	B	C	D	(E)	(F)	(G)	両面テープ厚(H)	束線径(φ)	包装単位
DKN-5G	19.0	17.5	3.1	8.0	19.7	7.0	11.6	1.1	6.2	100
DKN-7G	19.0	24.0	3.1	10.0	21.0	8.0	12.6		7.2	
DKN-10G	21.0	30.0	3.6	12.0	29.0	11.3	16.9		10.5	
DKN-13G	24.0	30.0	3.6	14.0	34.6	15.6	21.3		14.5	
DKN-16G	25.5	36.0	4.1	16.0	42.6	18.5	25.6		18.0	
DKN-20G	30.0	40.0	4.1	18.0	46.1	21.5	29.4		20.5	
DKN-25G	50.0	57.0	5.2	31.8	45.1	35.4	–		25.4	20
DKN-38G	61.0	75.0	5.3	33.3	56.1	46.0	–		38.1	

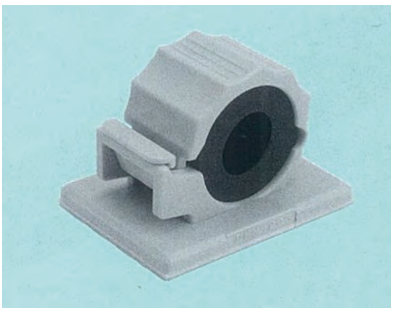

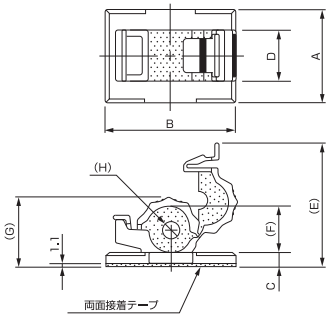

商品特長

- 振動対策に最適
- ケーブルの損傷防止
- 光ファイバーケーブルの固定用にも対応
- 内側にケーブル保護用スポンジ付

材質：本体 ナイロン66　難燃性UL94V-2
　　スポンジ クロロプレン系スポンジ（難燃性HF-1）
色：本体 グレー　スポンジ 黒

メーカー　ニックス　　商品名　SPシリーズ

製品仕様表

品番	寸　法(mm)									
	A	B	C	D	(E)	(F)	(G)	(H)	束線径(φ)	包装単位
DKN-5GSP	19.0	17.5	3.1	8.0	19.7	7.0	11.6	1.0	1.6～3.5	100
DKN-7GSP	19.0	24.0	3.1	10.0	21.0	8.0	12.6	2.0	3.0～5.5	
DKN-10GSP	21.0	30.0	3.6	12.0	29.0	11.3	16.9	3.5	5.0～8.0	
DKN-13GSP	24.0	30.0	3.6	14.0	34.6	15.6	21.3	5.0	7.0～11.0	
DKN-16GSP	25.5	36.0	4.1	16.0	42.6	18.5	25.6	7.0	9.0～14.0	
DKN-20GSP	30.0	40.0	4.1	18.0	46.1	21.5	29.4	12.0	13.0～18.0	

NKSクランプ

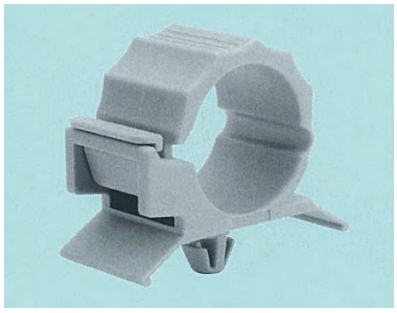

商品特長

- 高温、油汚れ、振動箇所に最適
- 矢じり型スナップによる確実な固定
- パネル、シャーシへの取り付けは差し込むだけのワンタッチ型
- 優れた耐衝撃性、耐熱性、電気絶縁性及び耐薬品性

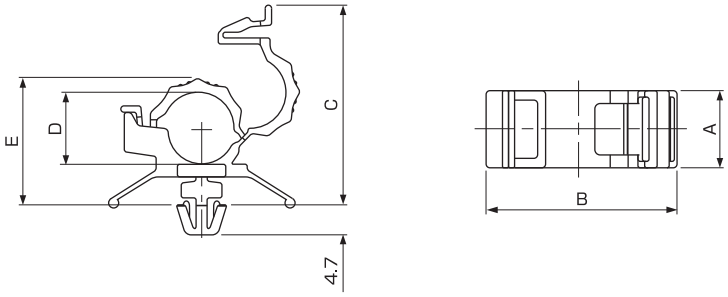

材質：ナイロン66
難燃性UL94V-2
色：グレー

メーカー　ニックス　　商品名　DKSシリーズ

製品仕様表

品番	寸法仕様（mm）								包装単位
	A	(B)	(C)	(D)	(E)	束線径(φ)	取付板厚(t)	取付穴径(φ)	
DKS-5G	8.0	24.0	22.3	7.0	14.6	6.2	0.5~3.2	6.4±0.1	100
DKS-7G	10.0	25.0	23.5	8.0	15.8	7.2			
DKS-10G	12.0	29.0	30.8	11.3	19.6	10.5			
DKS-13G	14.0	33.0	37.3	15.6	24.1	14.5			
DKS-16G	16.0	37.0	44.8	18.5	27.8	18.0			
DKS-20G	18.0	40.0	48.8	21.5	31.6	20.5			

メーカー　ニックス　　商品名　SPシリーズ

製品仕様表

品番	寸法仕様（mm）								
	A	(B)	(C)	(D)	(E)	(F)	束線径(φ)	取付板厚(t)	取付穴径(φ)
DKS-5GSP	8.0	24.0	22.3	7.0	14.6	1.0	1.6~3.5	0.5~3.2	6.4±0.1
DKS-7GSP	10.0	25.0	23.5	8.0	15.8	2.0	3.0~5.5		
DKS-10GSP	12.0	29.0	30.8	11.3	19.6	3.5	5.0~8.0		
DKS-13GSP	14.0	33.0	37.3	15.6	24.1	5.0	7.0~11.0		
DKS-16GSP	16.0	37.0	44.8	18.5	27.8	7.0	9.0~14.0		
DKS-20GSP	18.0	40.0	48.8	21.5	31.6	12.0	13.0~18.0		

※SPタイプは受注生産品（ご発注ロットは別途お問い合わせください）

●商品のご注文・お問い合わせは
TEL :03-5831-5410
FAX :03-5831-5402
MAIL:info@morimiya.co.jp
WEB :https://morimiya.co.jp

ULクランプ

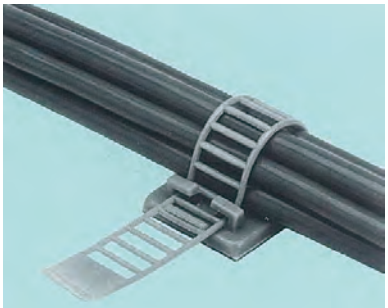

商品特長

- 形状や束線径の大小を問わずフレキシブルな固定が可能
- 優れた耐衝撃性、耐熱性、電気絶縁性及び耐薬品性
- 高温、多湿箇所用として、接着テープとネジ止めの併用が可能

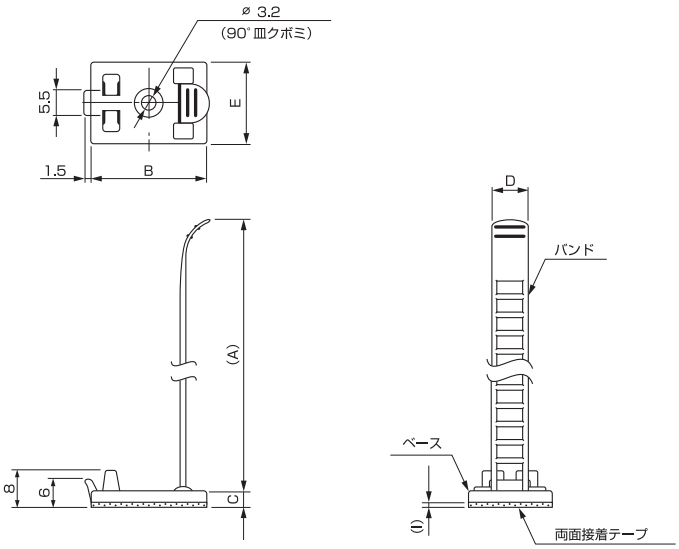

材質:ナイロン6
難燃性UL94V-2
色:グレー

メーカー　ニックス

商品名　ULシリーズ

製品仕様表

品番	寸法仕様(mm)						包装単位
	(A)	B	C	D	E	束線径(φ)	
UL-13G	59.5	25.0	3.5	8.0	18.0	3.0~15.0	100
UL-18G	79.4	30.0		12.0	21.0	5.0~21.0	
UL-23G	85.5	35.0		14.0	25.0	7.0~25.0	

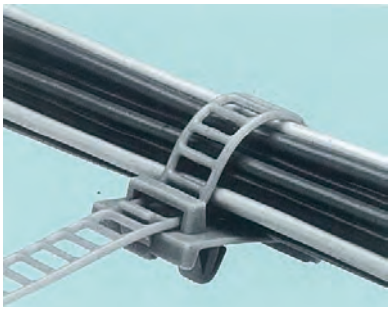

商品特長

- ワンタッチスナップ式によるパネル取付
- 2ヶ所の取付穴による回り止め対応可

材質:バンド　ナイロン6　難燃性UL94V-2
　　ベース　ナイロン66　難燃性UL94V-2
色:グレー

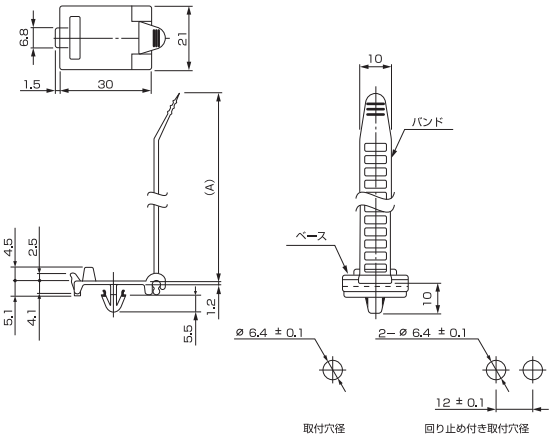

メーカー　ニックス

商品名　UL-Sシリーズ

製品仕様表

品番	寸法仕様(mm)			包装単位
	(A)	束線径(φ)	取付板厚(t)	
UL-18MSG	86.4	5.0~21.0	0.8~2.3	100
UL-18SG	126.0	5.0~35.0		

ロッキングワイヤーサドル

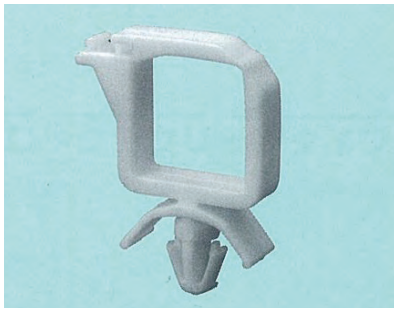

商品特長

- 優れた耐衝撃性と耐薬品性
- ワンタッチでワイヤーの保持、追加が可能
- 束線径に応じた全8タイプ
- 逆ヒンジ形状によりクランプする際の電線の噛み込みがない
- 幅広い取付板厚対応
- 冬場の低温低湿環境下において、割れにくい材料を使用

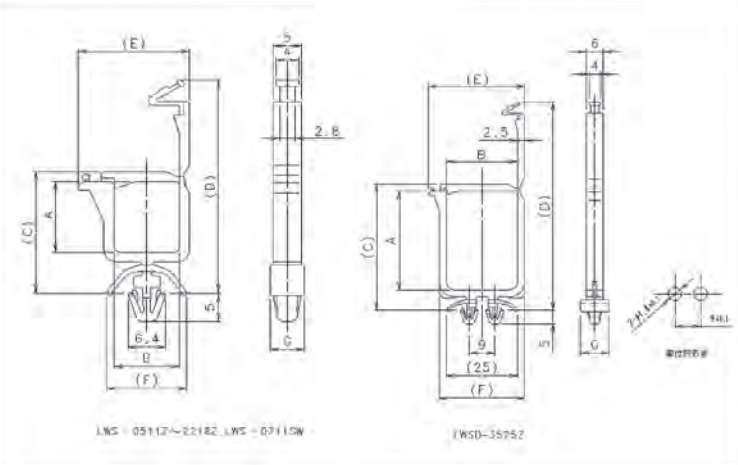

材質：ナイロン66
難燃性UL94V-0
色：ナチュラル（白）
UL1565（LWSD-3525Zを除く）

メーカー　ニックス　　商品名　LWSシリーズ

製品仕様表

品番	寸法仕様（mm）									包装単位
	A	B	(C)	(D)	(E)	(F)	(G)	取付板厚(t)	取付穴径(φ)	
LWS-0511Z	5.2	11.5	14.5	30.6	19.6	14.0	6.0	0.5～3.2	4.8±0.1	500
LWS-0711Z	7.2		16.5	32.6						
LWS-1211Z	12.4		21.7	37.8						
LWS-2111Z	21.5		31.2	47.1	19.8					
LWS-1316Z	13.2	16.0	22.9	43.2	24.3					
LWS-2218Z	22.7	18.0	32.4	54.8	26.3					
LWSD-3525Z	35.5	25.0	45.2	73.7	33.8	25.0	10.0	0.8～1.6	上図参照	受注品
LWS-0711SW	7.2	11.5	16.5	31.0	18.3	9.8	8.5	1.0～2.0	$4.8^{+0.2}_{-0.1}$	500

※LWSD-3525Zは受注生産品（ご発注ロットは別途お問い合わせください）

●商品のご注文・お問い合わせは
TEL :03-5831-5410
FAX :03-5831-5402
MAIL:info@morimiya.co.jp
WEB :https://morimiya.co.jp

耐候性　Fクランプ

商品特長

- 太陽光パネルの裏側で主に使用。耐候性、耐塩害性に優れております。
- パネルフレームなどで穴あけ加工が可能な部分で使用できます。
- 配線サイズに合わせ、バリエーションを揃えております。
- ロックしても解除可能な構造です。

メーカー　ニックス　　商品名　Fクランプシリーズ

製品仕様表

名称		Fクランプ	Fクランプ	Fクランプ	Fクランプ	Fクランプ	Fクランプ
品番		F-LWSS-2G	F-LWSS-1316	F-LWS-1211	F-LWS-1316	F-LWS-2218	F-JDL-1S
形状						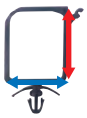	
材質		NIXAM601(フッ素系樹脂)	NIXAM601(フッ素系樹脂)	NIXAM601(フッ素系樹脂)	NIXAM601(フッ素系樹脂)	NIXAM601(フッ素系樹脂)	NIXAM601(フッ素系樹脂)
色		黒	黒	黒	黒	黒	黒
取付板厚(mm)		–	–	t=0.5~3.2	t=0.5~3.2	t=0.5~3.2	t=0.5~3.2
DPクリップ取付板厚(mm)		t=1.2~3.2	t=1.2~3.2	–	–	–	–
取付穴径(mm)		–	–	φ4.8±0.1	φ4.8±0.1	φ4.8±0.1	φ4.8±0.1
内径(mm)	縦:↔	12.4	13.2	12.4	13.2	22.7	22.2
	横:↔	11.5	16	11.5	16	18	26

※内径、配線本数は参考となります。
※F-LWSSシリーズはDPクリップとセットで使用
※定価は製品1個当たり価格となります。

商品特長

- パネルフレームなどで穴あけ加工が難しい部分で金属クリップとの組み合わせにより配線固定が可能な電線を傷つけない製品です。
- ロックしても解除可能な構造です。

メーカー　ニックス　　商品名　DPクリップ

製品仕様表

品番	材質	RoHS対応	DPクリップ取付板厚	対応Fクランプ
DP-01	SUS	対応品	t=1.2~3.2	F-LWSS-2G F-LWSS-1316

パチップル®

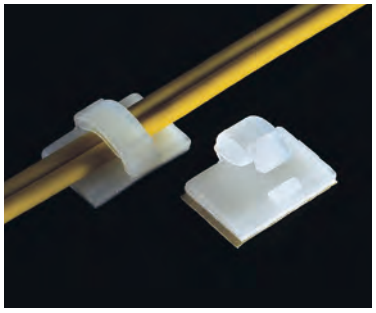

商品特長

- 各種電子、電気機器等の配線やケーブル用の固定具です。
- 弾力性にすぐれた独自の内バネにより、電線等をしっかり押さえます。
- 両面接着テープがドライエッジタイプのため、はくり紙が簡単にとれます。

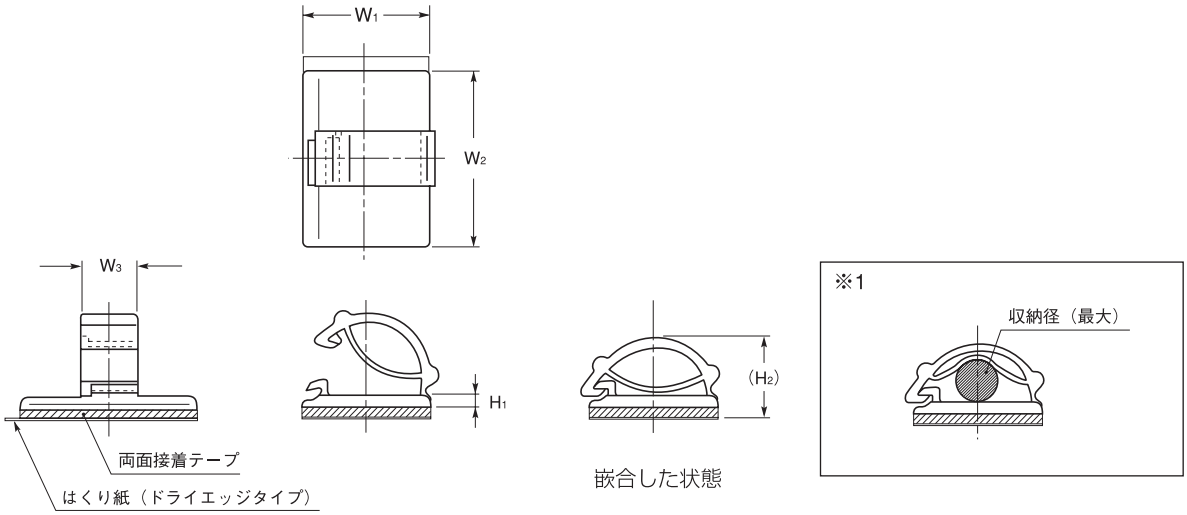

材質：ナイロン6　UL94V-2
色記号：ナチュラル(N)　黒(B)

メーカー　品川商工　　商品名　PAシリーズ

製品仕様表

品番	寸　法(mm)						包装単位(個)
	収納径(最大)※1	W_1	W_2	W_3	H_1	(H_2)	
PA-10	φ2.1	10.0	19.6	6.0	1.4	5.6	500
PA-20	φ4.5	14.2	19.6	6.0	1.4	8.5	
PA-30	φ8.0	21.6	19.6	8.0	2.2	13.1	200

※ご注文される場合は、品番末尾に色記号を付けてください。　**品番例：PA-10B(黒)**
※耐熱性両面接着テープ付きは受注生産品です。詳細はお問い合わせください。(テープ使用温度範囲　−30℃～200℃)

●商品のご注文・お問い合わせは
TEL :03-5831-5410
FAX :03-5831-5402
MAIL:info@morimiya.co.jp
WEB :https://morimiya.co.jp

パチップル®

商品特長

- パチップル PAシリーズのレッグタイプです。
- ワンタッチでシャーシに固定できます。
- 取付穴は、丸穴と角穴が選択でき、角穴を使用することで、安定した方向付けができます。

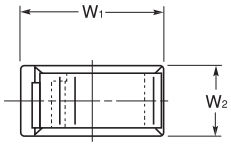

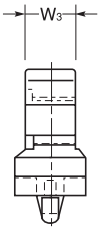

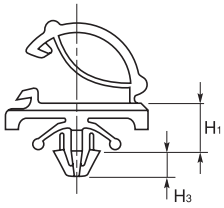

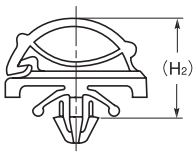

嵌合した状態

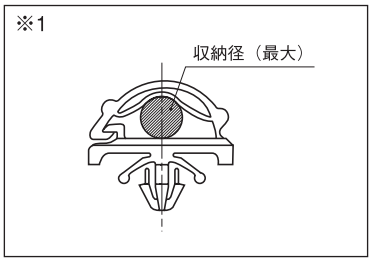

材質:ナイロン6　UL94V-2
色記号:ナチュラル(N)　黒(B)
UL1565規格認定品　E191920
Cat.No.PL-10……定格80℃
PL-20、-30……定格65℃

メーカー　品川商工　　商品名　PLシリーズ

製品仕様表

品番	寸　法(mm)							適用板厚		包装単位(個)
	収納径(最大)※1	W_1	W_2	W_3	H_1	H_2	(H_3)	丸穴使用	角穴使用	
PL-10	φ2.1	13.4	8.0	6.0	5.1	7.9	3.0	0.5～1.8	0.5～1.6	500
PL-20	φ4.5	16.2	8.0	6.0	5.2	11.1	3.0	0.5～1.8	0.5～1.6	
PL-30	φ8.0	21.4	10.0	8.0	5.3	15.2	5.0	0.5～2.0	0.5～2.0	200

※ご注文される場合は、品番末尾に色記号を付けてください。　**品番例:PL-10B(黒)**

取付穴寸法

品番	寸　法(mm)		
	丸穴	角穴	
	φd	$A^{\pm0.1}$	$B^{\pm0.1}$
PL-10	3.8	2.2	3.8
PL-20	3.8	2.2	3.8
PL-30	4.8	3.2	4.8

取付穴形状

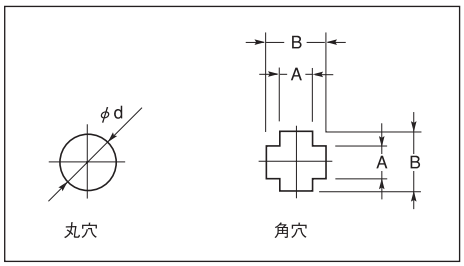

コードキープ

商品特長

■ノンクロームカラー鋼板を使用し、表面のコード保持部に発泡状の絶縁体を張り付け、ドライエッジ加工を施した粘着式留め金具。
■日本工業規格（JIS Z 1541）の1種1号（S1-1）構造用接合テープに該当し、低温での初期接着力や耐候性に優れています。

P-103GV　T=0.27　25

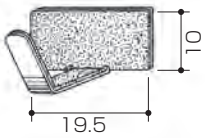

P-104GV　T=0.45　20

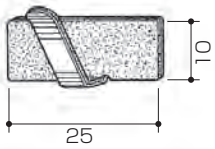

P-105GV　T=0.45　28

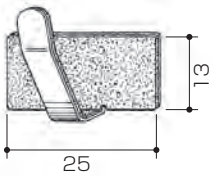

P-106GV　T=0.45　38

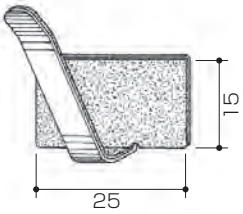

メーカー　稲葉製作所　　商品名　Pシリーズ

製品仕様表

品番	粘着面サイズ (mm)	アーム長さ (mm)	厚み (mm)	梱包単位
P-103GV	10×19.5	25	0.27	250
P-104GV	10×25	20	0.45	
P-105GV	13×25	28	0.45	
P-106GV	15×25	38	0.45	

●商品のご注文・お問い合わせは
TEL :03-5831-5410
FAX :03-5831-5402
MAIL:info@morimiya.co.jp
WEB :https://morimiya.co.jp

MEMO

MEMO

ディップ製品&ファスナー類

Dip product & fasteners

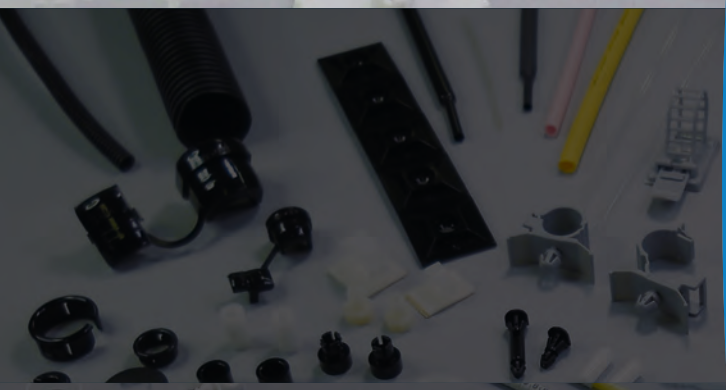

基盤やシャーシのスペーシング・固定のための、ファスナー類。

基盤とシャーシのスペーシングに威力を発揮

フレキシブルなスペーシング設定が可能

UL規格に適合した材料を使用

※改良のため、仕様並びに外観寸法等は予告なく変更する場合があります。

ワンタッチスリーブ

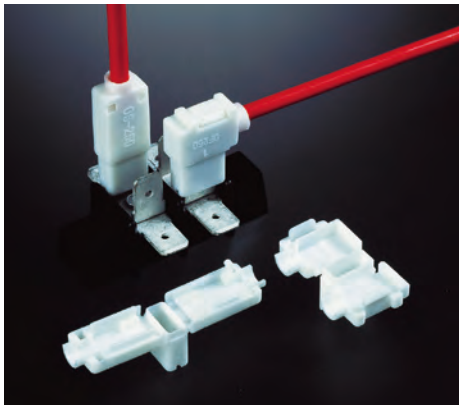

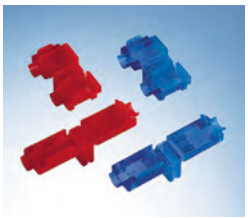

商品特長

- ■平型端子、旗型端子用の絶縁スリーブです。
- ■端子を電線に圧着したあとで装着するタイプです。
- ■タブショルダー逃げが付いていますので、タブへの装着が確実です。
- ■電線口からのゴミ侵入を防ぐ効果があります。

UL224認定品 **E55167**

Cat.No. 50B、51、51A、52、52A、60、60A、61、61A、62、70 ･････････････････････････ 定格　80℃，600V
50BU、51U、51AU、52U、52AU、60U、60AU、61U、61AU、62U、70U、71U、72U ････ 定格 105℃，600V

CSA規格認定品 **LR83372**

Cat.No. 50B、51、51A、52、52A、60、60A、61、61A、70、70U ･････････････････････････ 定格　90℃，300V

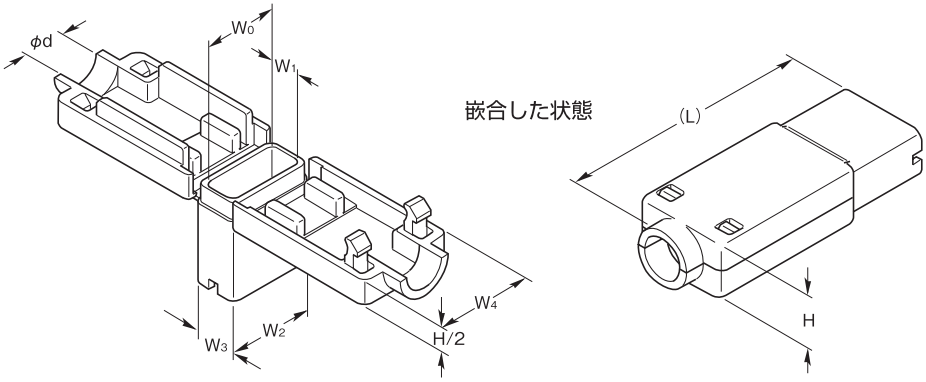

材質:ナイロン6　UL94V-2／ナイロン66　UL94V-0
色:UL94V-2　ナチュラル／UL94V-0　白
(OS-110、OS-187、OS-250は常備品として赤、青もあります。)

メーカー　品川商工　　商品名　平型端子用(OSシリーズ)

製品仕様表

品番 UL94V-2	品番 UL94V-0	適用端子	寸法(mm) 適用電線	端子圧着部	φd	W0	W1	W2	W3	W4	H	(L)	Cat.No. 94V-2	94V-0
OS-110	OS-110U	平型110シリーズ	φ3.0以下	3.0以下	3.0	4.1	2.3	6.0	3.9	8.0	4.6	22.3	52A	52AU
OS-187	OS-187U	平型187シリーズ	φ3.6以下	3.6以下	3.6	6.1	2.6	7.5	3.9	8.8	5.2	21.9	51A	51AU
OS-205	OS-205U	平型205シリーズ	φ3.6以下	3.6以下	3.6	6.8	2.9	8.5	4.4	8.8	5.2	24.6	51A	51AU
OS-250	OS-250U	平型250シリーズ	φ4.1以下	4.1以下	4.1	8.0	3.4	9.3	4.7	9.8	5.6	26.0	50B	50BU

包装単位:500個

使用例

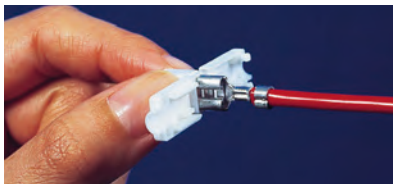

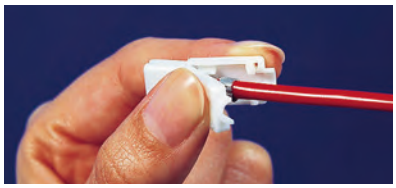

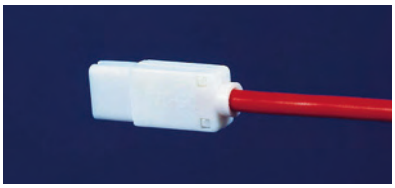

●写真の様にスリーブの先端を持って閉じてください。

●商品のご注文･お問い合わせは
TEL :03-5831-5410
FAX :03-5831-5402
MAIL:info@morimiya.co.jp
WEB :https://morimiya.co.jp

ワンタッチスリーブ

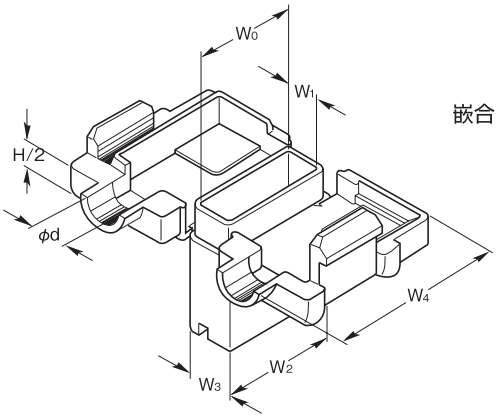

嵌合した状態

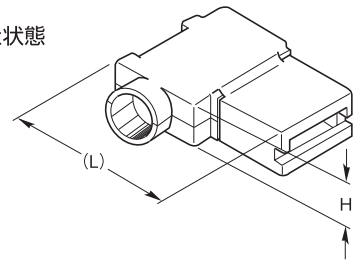

材質:ナイロン6　UL94V-2／ナイロン66　UL94V-0
色:UL94V-2　ナチュラル／UL94V-0　白
（OF-187、OF-250は常備品として赤、青もあります。）

メーカー　品川商工　　商品名　旗型端子用（OFシリーズ）

製品仕様表

品番		適用端子	寸法(mm)										Cat.No.	
UL94V-2	UL94V-0		適用電線	端子圧着部	φd	W0	W1	W2	W3	W4	H	(L)	94V-2	94V-0
OF-187	OF-187U	旗型187シリーズ	φ3.6以下	3.6以下	3.6	6.4	3.0	7.9	4.5	13.5	5.4	15.5	61A	61AU
OF-187N	OF-187NU	旗型187シリーズ	φ3.4以下	3.4以下	3.4	6.4	3.0	7.9	4.5	13.5	5.4	14.6	61A	61AU
OF-205	OF-205U	旗型205シリーズ	φ4.0以下	4.0以下	4.0	7.0	3.2	8.7	4.7	15.0	5.8	15.5	60A	60AU
OF-250	OF-250U	旗型250シリーズ	φ3.9以下	4.6以下	3.9	8.8	3.9	10.3	5.1	16.0	6.0	18.0	60A	60AU
OF-250S	OF-250SU	旗型250シリーズ	φ5.0以下	6.6以下	5.0	8.8	5.0	10.2	6.4	16.9	7.2	17.8	62	62U

注）冷蔵庫、エアコンなどのコンプレッサー内、密封端子用　　包装単位:500個

使用例

●写真の様にスリーブの先端を持って閉じてください。

コネクトスリーブ

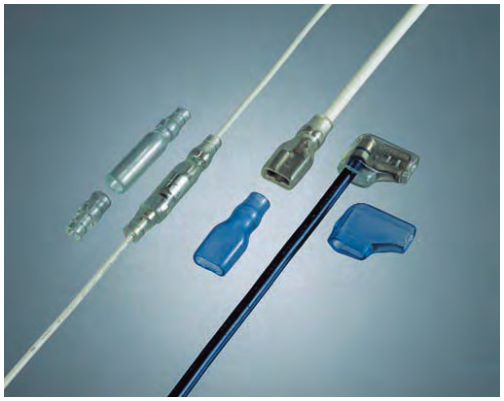

商品特長

■シュアープラグとそのリセプタクル、平型、旗型接続端子用の絶縁スリーブです。

分　類

品　番	
22□□□□	コネクトスリーブ丸型(シュアープラグ用)
21□□□□	コネクトスリーブ丸型(同上リセプタクル用)
23□□□□	コネクトスリーブ平型(平型リセプタクル用)
24□□□□	コネクトスリーブ旗型(旗型リセプタクル用)
25□□□□	コネクトスリーブ後入式(旗型リセプタクル用)

UL 224 認定品　E55167
Cat.No. 10、11、16
SS107UFTT・・・・・・・・・・・・・・・・定格 105℃，600V

CSA 規格認定品　LR52853・LR52854
Cat.No. 11、16
SS107UFTT・・・・・・・・・・・・・・定格 105℃，600V
Cat.No. 10
SS107UFTT・・・・・・・・・・・・・・定格　90℃，600V

Cat.No.10

メーカー　品川商工
商品名　シュアープラグ用　φ5用シリーズ

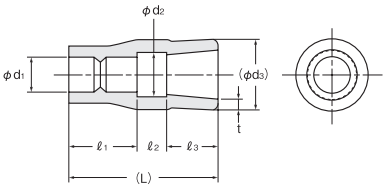

材質:軟質PVC
標準材 SS108
UL規格認定材(E58538)
・SS107UFTT
色:SS108　透明(09)
SS107UFTT　青透明(23)

製品仕様表

品　番		寸　法(mm)								照合番号	包装単位(個)
		φ d1	φ d2	(φ d3)	ℓ1±1	ℓ2	ℓ3±1	(L)	$t^{+0.3}_{-0.2}$		
※	224222	2.2	4.5	5	7	2.5	4.5	14	0.9	S1	1,000
	224225	2.5	4.0	5	6	2.5	4.5	13	0.9	S2	
	224228	2.8	4.5	5	7	2.5	4.5	14	0.9	S3	
	224230	3.0	4.0	5	6	2.5	4.5	13	0.9	S4	
	224232	3.2	4.5	5	7	2.5	4.5	14	0.9	S5	
	224235	3.5	4.5	5	6	2.5	4.5	13	0.9	S6	
	224240	4.0	4.5	5	6	2.5	4.5	13	0.9	S7	

※印は受注生産品(数量については別途ご相談ください。)

Cat.No.10

メーカー　品川商工
商品名　シュアープラグリセプタクル用　φ5用シリーズ

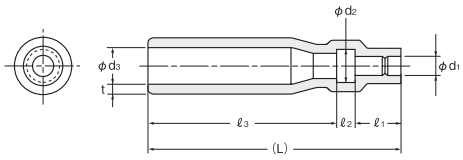

材質:軟質PVC
標準材 SS108
UL規格認定材(E58538)
・SS107UFTT
色:SS108　透明(09)
SS107UFTT　青透明(23)

製品仕様表

品　番		寸　法(mm)								照合番号	包装単位(個)
		φ d1	φ d2	φ d3	ℓ1±1	ℓ2	ℓ3±1	(L)	$t^{+0.3}_{-0.2}$		
	215025	2.5	4.5	5.0	6	2.5	24.5	33	1.0	S9	1,000
※	215028	2.8	4.5	5.0	6	2.5	24.5	33	1.0	S10	
	215030	3.0	4.5	5.0	6	2.5	24.5	33	1.0	S11	
	215032	3.2	4.5	5.0	7	2.5	24.5	34	1.0	S12	
	215035	3.5	4.0	5.0	6	2.5	24.5	33	1.0	S13	
	215040	4.0	5.0	5.0	6	2.5	24.5	33	1.0	S14	

※印は受注生産品(数量については別途ご相談ください。)

●商品のご注文・お問い合わせは
TEL :03-5831-5410
FAX :03-5831-5402
MAIL:info@morimiya.co.jp
WEB :https://morimiya.co.jp

コネクトスリーブ

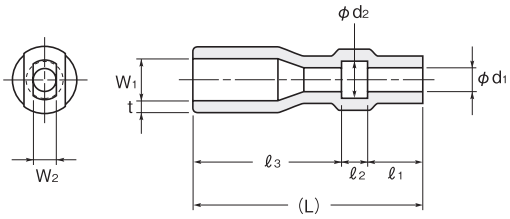

材質:軟質PVC
標準材 SS108
UL規格認定材(E58538)
・SS107UFTT
色:SS108　透明(09)
SS107UFTT　青透明(23)

Cat.No.11

メーカー　品川商工　　商品名　平型リセプタクル用　110用シリーズ

製品仕様表

	品番	寸法(mm) φd1	φd2	ℓ1±1	ℓ2	ℓ3±1	(L)	W1	W2	t +0.3 −0.2	照合番号	包装単位(個)
	234015	1.5	3.0	5	2.5	15.5	23	4.0	2.0	0.9	S16	1,000
※	234016	1.6	2.8	3	2.5	12.5	18	4.0	2.1	0.9	S17	
	234018	1.8	3.3	5	2.5	13.5	21	4.0	2.1	0.9	S18	
	234020	2.0	3.5	5	2.5	15.5	23	4.0	2.0	0.9	S19	
	234025	2.5	3.5	5	2.5	15.5	23	4.0	2.0	0.9	S20	
	234028	2.8	4.3	5	2.5	13.5	21	4.0	2.1	0.9	S21	
	234030	3.0	3.8	5	2.5	15.5	23	4.0	2.0	0.9	S22	
	234035	3.5	4.5	5	2.5	15.5	23	4.0	2.0	0.9	S23	

※印は受注生産品(数量については別途ご相談ください。)

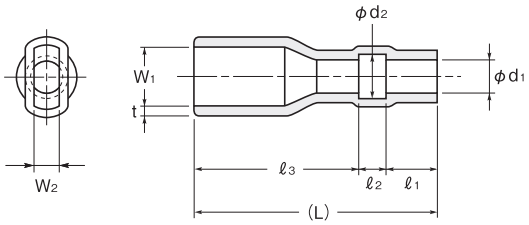

材質:軟質PVC
標準材 SS108
UL規格認定材(E58538)
・SS107UFTT
色:SS108　透明(09)
SS107UFTT　青透明(23)

Cat.No.11

メーカー　品川商工　　商品名　平型リセプタクル用　187用シリーズ

製品仕様表

	品番	寸法(mm) φd1	φd2	ℓ1±1	ℓ2	ℓ3±1	(L)	W1	W2	t +0.3 −0.2	照合番号	包装単位(個)
※	235815	1.5	3.0	5	3.0	15.0	23	5.8	2.2	0.9	S26	1,000
※	235818	1.8	3.3	5	2.5	15.5	23	5.8	2.2	0.9	S27	
	235820	2.0	3.5	5	2.5	15.5	23	5.8	2.2	0.9	S28	
※	235822	2.2	3.7	5	2.5	15.5	23	5.8	2.2	0.9	S29	
	235825	2.5	3.5	5	2.5	15.5	23	5.8	2.2	0.9	S30	
	235830	3.0	4.0	5	2.5	15.5	23	5.8	2.2	0.9	S31	
	235835	3.5	4.5	5	3.0	15.0	23	5.8	2.2	0.9	S32	
	235840	4.0	5.0	5	3.0	15.0	23	5.8	2.2	0.9	S33	
	235845	4.5	5.5	5	3.0	15.0	23	5.8	2.2	0.9	S34	

※印は受注生産品(数量については別途ご相談ください。)

コネクトスリーブ

Cat.No.11

メーカー　品川商工

商品名　平型リセプタクル用　205用シリーズ

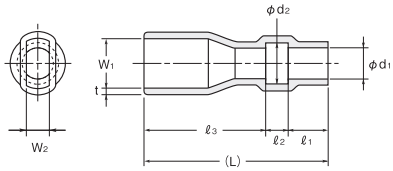

材質:軟質PVC
標準材 SS108
UL規格認定材(E58538)
・SS107UFTT
色:SS108　透明(09)
SS107UFTT　青透明(23)

製品仕様表

品番	寸法(mm) φd1	φd2	ℓ1±1	ℓ2	ℓ3±1	(L)	W1	W2	t +0.3 −0.2	照合番号	包装単位(個)
236520	2.0	3.5	5	3.0	16	24	6.5	3.0	0.9	S36	1,000
236525	2.5	3.5	5	3.0	16	24	6.5	3.0	0.9	S37	
236530	3.0	4.0	5	3.0	16	24	6.5	3.0	0.9	S38	
236535	3.5	4.5	5	3.0	16	24	6.5	3.0	0.9	S39	
236540	4.0	5.0	5	3.0	16	24	6.5	3.0	0.9	S40	
※ 236548	4.8	6.0	5	3.0	16	24	6.5	3.0	0.9	S41	

※印は受注生産品(数量については別途ご相談ください。)

Cat.No.11

メーカー　品川商工

商品名　平型リセプタクル用　250用シリーズ

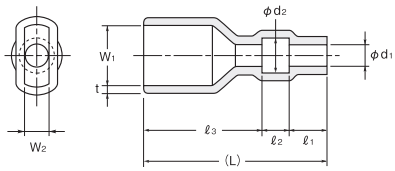

材質:軟質PVC
標準材 SS108
UL規格認定材(E58538)
・SS107UFTT
色:SS108　透明(09)
SS107UFTT　青透明(23)

製品仕様表

品番	寸法(mm) φd1	φd2	ℓ1±1	ℓ2	ℓ3±1	(L)	W1	W2	t +0.3 −0.2	照合番号	包装単位(個)
238020	2.0	3.2	5	3.0	16.0	24.0	8.0	3.5	1.0	S43	1,000
238025	2.5	4.5	5	3.0	16.0	24.0	8.0	3.5	1.0	S44	
238030	3.0	4.5	5	3.5	15.5	24.0	8.0	3.5	1.0	S45	
238032	3.2	4.7	5	2.5	16.5	24.0	8.0	3.5	1.0	S46	
238035	3.5	4.5	5	3.0	16.0	24.0	8.0	3.5	1.0	S47	
238038	3.8	5.3	5	2.5	17.5	25.0	8.0	3.5	1.0	S48	
238040	4.0	5.0	5	3.0	16.5	24.5	8.0	3.5	1.0	S49	
238048	4.8	6.3	5	2.5	17.5	25.0	8.0	3.5	1.0	S50	
238060	6.0	7.5	5	2.5	19.5	27.0	8.0	3.5	1.0	S51	

図1

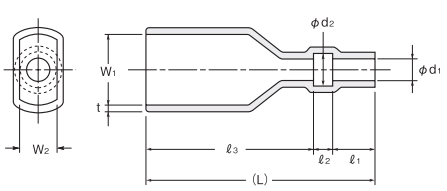

図2

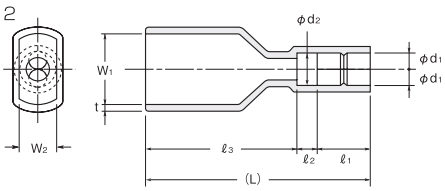

材質:軟質PVC
標準材 SS108
UL規格認定材(E58538)
・SS107UFTT
色:SS108　透明(09)
SS107UFTT　青透明(23)

Cat.No.11

メーカー　品川商工

商品名　平型リセプタクル用　00用シリーズ

製品仕様表

品番	寸法(mm) φd1	φd2	ℓ1±1	ℓ2	ℓ3±1	(L)	W1	W2	t +0.3 −0.2	図	照合番号	包装単位(個)
※ 230032	3.2	4.5	5	2.5	28.0	35.5	11.6	5.6	1.2	1	S71	1,000
※ 230035	3.5	4.5	5	2.5	28.0	35.5	11.6	5.6	1.2		S72	
※ 230025W	2.5	5.0	7	2.5	25.5	35.0	11.6	5.6	1.2	2	S73	

※印は受注生産品(数量については別途ご相談ください。)

●商品のご注文・お問い合わせは
TEL :03-5831-5410
FAX :03-5831-5402
MAIL:info@morimiya.co.jp
WEB :https://morimiya.co.jp

コネクトスリーブ

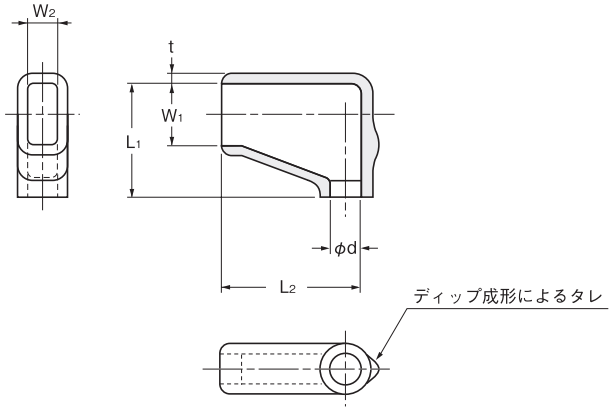

材質:軟質PVC
標準材 SS108
UL規格認定材(E58538)
・SS107UFTT
色:SS108　透明(09)
SS107UFTT　青透明(23)

Cat.No.16

メーカー　品川商工

商品名　旗型リセプタクル用　110用/187用/250用シリーズ
先入れ旗型シリーズ

製品仕様表

型式		品番	寸法(mm) φd1	L1±1	L2±1	W1	W2	t +0.3 −0.2	照合番号	包装単位(個)
※	110用	244535	3.5	13.5	12.0	4.5	2.5	1.0	S53	1,000
	187用	246225	2.5	11.5	14.0	6.2	3.0	1.0	S54	
		246230	3.0	11.5	14.0	6.2	3.0	1.0	S55	
		246232	3.2	11.5	14.0	6.2	3.0	1.0	S56	
	250用	248525	2.5	13.5	17.5	8.5	4.5	1.0	S61	
		248530	3.0	13.5	17.5	8.5	4.5	1.0	S62	
		248532	3.2	13.5	17.5	8.5	4.5	1.0	S63	
		248540	4.0	13.5	17.5	8.5	4.5	1.0	S64	
		248548	4.8	13.5	17.5	8.5	4.5	1.0	S65	
		248550	5.0	13.5	17.5	8.5	4.5	1.0	S66	

※印は受注生産品(数量については別途ご相談ください。)

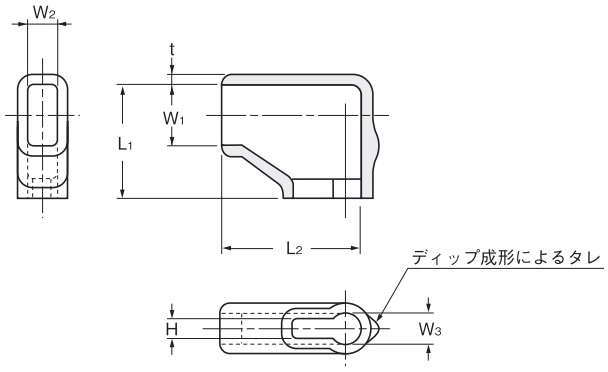

材質:軟質PVC
標準材 SS108
UL規格認定材(E58538)
・SS107UFTT
色:SS108　透明(09)
SS107UFTT　青透明(23)

Cat.No.16

メーカー　品川商工

商品名　旗型リセプタクル用　187用/205用/250用シリーズ
後入れ旗型シリーズ

製品仕様表

型式		品番	寸法(mm) L1±1	L2±1	W1	W2	W3	H	t +0.3 −0.2	照合番号	包装単位(個)
	187用	250187	11.5	13.0	5.0	2.9	3.2	2.0	1.0	S91	1,000
※	205用	250205	12.5	14.0	5.5	3.2	3.2	2.0	1.0	S93	
	250用	250250	14.0	16.5	6.5	3.5	3.2	2.0	1.0	S92	

※印は受注生産品(数量については別途ご相談ください。)

サーキットボード・スペーサー

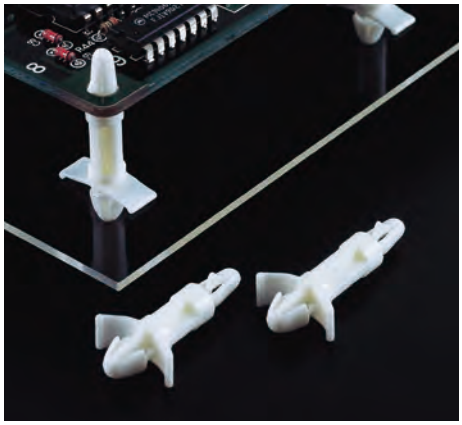

商品特長

■シャーシとP.C.ボードを一定の間隔に固定するスペーサーです。
■P.C.ボードの取付作業性にすぐれています。
■P.C.ボードの取りはずしが簡単です。

材質:ナイロン66
色:UL94V-2　ナチュラル
　UL94V-0　白

メーカー　品川商工　　商品名　SPLSNシリーズ

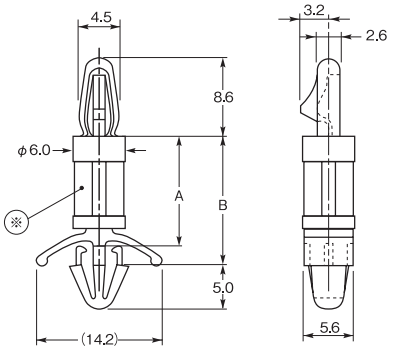

※ SPLSN-3は中間形状が異なります。

製品仕様表

品番 UL94V-2	品番 UL94V-0	寸法(mm) A	寸法(mm) B	取付穴 P.C.B.	取付穴 シャーシ	適用板厚 P.C.B.	適用板厚 シャーシ	包装単位(個)
SPLSN-3	SPLSN-3U	4.9	7.1	φ4.0	φ4.8	0.8～1.6	0.5～2.0	500
SPLSN-4	SPLSN-4U	6.2	8.4					
SPLSN-6	SPLSN-6U	9.4	11.6					
SPLSN-7	SPLSN-7U	11.0	13.2					
SPLSN-8	SPLSN-8U	12.5	14.7					
SPLSN-10	SPLSN-10U	15.7	17.9					
SPLSN-12	SPLSN-12U	18.9	21.1					
SPLSN-14	SPLSN-14U	22.0	24.2					
SPLSN-16	SPLSN-16U	25.1	27.3					
SPLSN-18	SPLSN-18U	28.3	30.5					
SPLSN-20	SPLSN-20U	31.5	33.7					
SPLSN-22	SPLSN-22U	34.6	36.8					

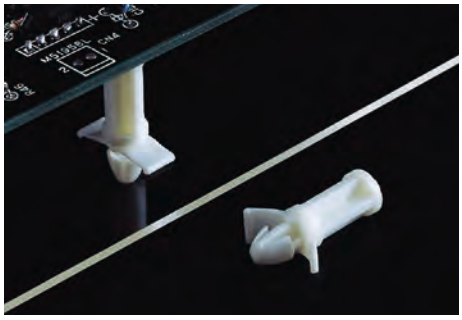

商品特長

■搭載部品の重量によるP.C.ボードのソリを防ぐためのスペーサーです。

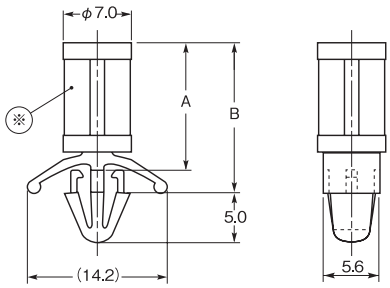

材質:ナイロン66
色:UL94V-2　ナチュラル
　UL94V-0　白

※ SPSN-3は中間形状が異なります。

メーカー　品川商工　　商品名　SPSNシリーズ

製品仕様表

品番 UL94V-2	品番 UL94V-0	寸法(mm) A	寸法(mm) B	取付穴 シャーシ	適用板厚 シャーシ	包装単位(個)
SPSN-3	SPSN-3U	4.9	7.1	φ4.8	0.5～2.0	500
SPSN-4	SPSN-4U	6.2	8.4			
SPSN-6	SPSN-6U	9.4	11.6			
SPSN-7	SPSN-7U	11.0	13.2			
SPSN-8	SPSN-8U	12.5	14.7			
SPSN-10	SPSN-10U	15.7	17.9			
SPSN-12	SPSN-12U	18.9	21.1	φ4.8	0.5～2.0	500
SPSN-14	SPSN-14U	22.0	24.2			
SPSN-16	SPSN-16U	25.1	27.3			
SPSN-18	SPSN-18U	28.3	30.5			
SPSN-20	SPSN-20U	31.5	33.7			
SPSN-22	SPSN-22U	34.6	36.8			

●商品のご注文・お問い合わせは
TEL :03-5831-5410
FAX :03-5831-5402
MAIL:info@morimiya.co.jp
WEB :https://morimiya.co.jp

サーキットボード・スペーサー

商品特長

■シャーシ裏側より、ワンタッチで固定できるスペーサーです。
■シャーシ裏側への突出量が少ない省スペースタイプです。

材質:ナイロン66
色:UL94V-2　ナチュラル
　UL94V-0　白

メーカー　品川商工　　商品名　RSPLSシリーズ

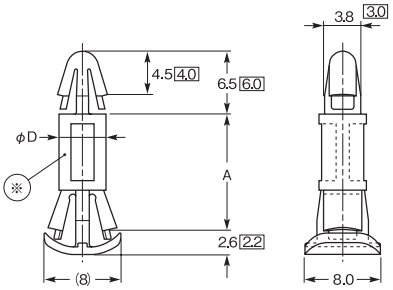

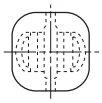

□はMタイプの寸法です。
※ RSPLS-5、-6は中間形状が異なります。

製品仕様表

品番 UL94V-2	品番 UL94V-0	寸法(mm) A	φD	取付穴 P.C.B.	取付穴 シャーシ	適用板厚 P.C.B.	適用板厚 シャーシ	包装単位(個)
RSPLS-5	RSPLS-5U	5.0	5.0	φ4.0	φ5.5	1.6	0.5〜1.0	500
RSPLS-6	RSPLS-6U	6.0						
RSPLS-8	RSPLS-8U	8.0						
RSPLS-10	RSPLS-10U	10.0						
RSPLS-12	RSPLS-12U	12.0						
RSPLS-14	RSPLS-14U	14.0						
RSPLS-16	RSPLS-16U	16.0						
RSPLS-18	RSPLS-18U	18.0						
RSPLS-4M	RSPLS-4MU	6.2	4.6	φ3.2	φ4.8			
RSPLS-8M	RSPLS-8MU	12.8						

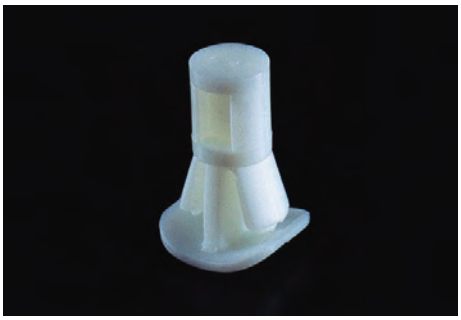

商品特長

■搭載部品の重量によるP.C.ボードのソリを防ぐためのスペーサーです。
■シャーシ裏側より、ワンタッチで固定できます。
■シャーシ裏側への突出量が少ない省スペースタイプです。

材質:ナイロン66
色:UL94V-2　ナチュラル
　UL94V-0　白

メーカー　品川商工　　商品名　RSPSシリーズ

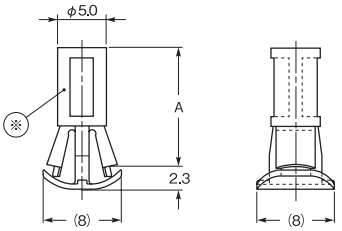

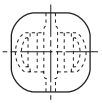

※ RSPS-5、-6は中間形状が異なります。

製品仕様表

品番 UL94V-2	品番 UL94V-0	寸法(mm) A	取付穴	適用板厚	包装単位(個)
RSPS-5	RSPS-5U	5.0	φ5.5	0.5〜1.0	500
RSPS-6	RSPS-6U	6.0			
RSPS-8	RSPS-8U	8.0			
RSPS-10	RSPS-10U	10.0			
RSPS-12	RSPS-12U	12.0			
RSPS-14	RSPS-14U	14.0			
RSPS-16	RSPS-16U	16.0			
RSPS-18	RSPS-18U	18.0			

TCVキャップ

商品特長

■ビニル電線に圧着した端子の絶縁、色別表示に最適です。
■カラーバリエーションは9色あります。

UL 224 認定品 E55167

Cat.No. 21 SS107UFTT・・・・・・・・定格 105℃, 600V
SS107UFTC・・・・・・・・定格 105℃, 600V

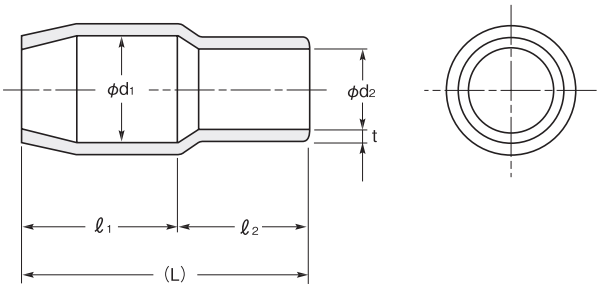

材質:軟質PVC
標準材 SS108
UL規格認定材(E58538)
SS107UFTT(受注生産品)
SS107UFTC(受注生産品)

色:SS108 赤(01)・白(02)・青(03)
黒(04)・黄(05)・緑(06)
茶(07)・灰(08)・透明(09)

Cat.No.21

メーカー 品川商工　商品名 TCVシリーズ

製品仕様表

品 番	適用電線 (mm²)	寸 法(mm) φ d1	φ d2	ℓ1	ℓ2	(L)	t	包装単位 (個)
TCV-10	0.3	3.1	2.0	$6^{\pm0.7}$	$7^{\pm0.7}$	13	$0.6^{+0.3}_{-0.2}$	1,000
TCV-12	0.5~1.25	3.3	3.1	$6^{\pm0.7}$	$7^{\pm0.7}$	13	$0.6^{+0.3}_{-0.2}$	1,000(100×10袋)
TCV-21	2.0	4.5	3.7	$7^{\pm0.7}$	$7^{\pm0.7}$	14	$0.7^{+0.3}_{-0.2}$	
TCV-52	3.5	5.7	4.1	$9^{\pm0.7}$	$8^{\pm0.7}$	17	$0.8^{+0.3}_{-0.2}$	
TCV-53	5.5	5.7	5.2	$9^{\pm0.7}$	$8^{\pm0.7}$	17	$0.8^{+0.3}_{-0.2}$	
TCV-81	8.0	7.2	6.2	$10^{\pm0.7}$	$9^{\pm0.7}$	19	$1.0^{+0.3}_{-0.2}$	
TCV-141	14	10.0	8.0	$13^{\pm1.0}$	$11^{\pm1.0}$	24	$1.1^{\pm0.3}$	500(100×5袋)
TCV-221	22	12.0	9.5	$15^{\pm1.0}$	$14^{\pm1.0}$	29	$1.2^{\pm0.3}$	250(50×5袋)
TCV-381	38	14.0	11.8	$17^{\pm1.0}$	$16^{\pm1.0}$	33	$1.4^{\pm0.3}$	
TCV-601	60	17.0	13.9	$20^{\pm1.0}$	$19^{\pm1.0}$	39	$1.5^{\pm0.3}$	
TCV-801	80	19.5	16.0	$25^{\pm1.5}$	$21^{\pm1.5}$	46	$1.5^{\pm0.3}$	100(20×5袋)
TCV-1001	100	22.0	18.0	$30^{\pm1.5}$	$24^{\pm1.5}$	54	$1.7^{\pm0.3}$	
TCV-1251	125	24.4	20.0	$32^{\pm1.5}$	$25^{\pm1.5}$	57	$1.8^{\pm0.4}$	
TCV-1501	150	24.4	22.0	$34^{\pm1.5}$	$31^{\pm1.5}$	65	$1.8^{\pm0.4}$	50(10×5袋)
TCV-2001	200	32.2	24.0	$38^{\pm1.5}$	$31^{\pm1.5}$	69	$2.0^{\pm0.4}$	
TCV-2501	250	37.5	26.5	$42^{\pm1.5}$	$33^{\pm1.5}$	75	$2.0^{\pm0.4}$	
TCV-3251	325	37.5	30.0	$42^{\pm1.5}$	$33^{\pm1.5}$	75	$2.0^{\pm0.4}$	

●商品のご注文・お問い合わせは
TEL :03-5831-5410
FAX :03-5831-5402
MAIL:info@morimiya.co.jp
WEB :https://morimiya.co.jp

プッシュリベット

商品特長

■シャーシとシャーシをワンタッチでかしめるリベットです。
■取り付け穴には、指で押すだけで簡単に挿入可能。効率的な作業が行えます。

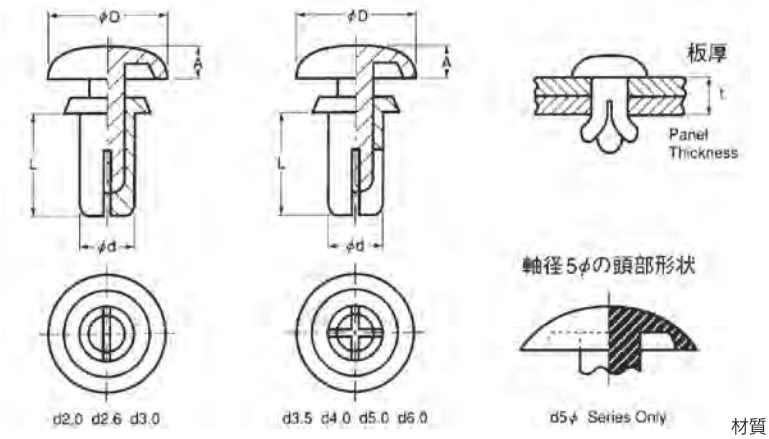

材質:ナイロン6(PA6) UL94V-2
色:白(W)・黒(B)

メーカー 光洋ファスナー　商品名 Pタイプ

製品仕様表

品番	色	寸法(mm) 穴径φ	板厚t	φd	L	φD	A	抜去力
P2024	W・B	2.1	0.6~1.2	2.0	2.4	4.2	1.2	29N以上
P2032	W・B	2.1	1.3~2.0	2.0	3.2	4.2	1.2	29N以上
P2040	W・B	2.1	2.1~2.8	2.0	4.0	4.2	1.2	29N以上
P2048	W・B	2.1	2.9~3.6	2.0	4.8	4.2	1.2	29N以上
P2064	W・B	2.1	3.7~4.4	2.0	6.4	4.2	1.2	29N以上
P2632	W・B	2.7	1.0~2.0	2.6	3.2	5.0	1.4	49N以上
P2642	W・B	2.7	2.1~3.0	2.6	4.2	5.0	1.4	49N以上
P2648	W・B	2.7	2.7~3.6	2.6	4.8	5.0	1.4	49N以上
P2655	W・B	2.7	3.4~4.3	2.6	5.5	5.0	1.4	49N以上
P3035	W・B	3.1	1.0~2.0	3.0	3.5	6.4	1.6	78N以上
P3045	W・B	3.1	2.0~3.0	3.0	4.5	6.4	1.6	78N以上
P3055	W・B	3.1	3.0~4.0	3.0	5.5	6.4	1.6	78N以上
P3065	W・B	3.1	4.0~5.0	3.0	6.5	6.4	1.6	78N以上
P3075	W・B	3.1	5.0~6.0	3.0	7.5	6.4	1.6	78N以上
P3080	W・B	3.1	5.5~6.5	3.0	8.0	6.4	1.6	78N以上
P3090	W・B	3.1	6.5~7.5	3.0	9.0	6.4	1.6	78N以上
P3100	W・B	3.1	7.5~8.5	3.0	10.0	6.4	1.6	78N以上
P3535	W・B	3.6	1.2~2.1	3.5	3.5	6.4	1.6	118N以上
P3545	W・B	3.6	2.2~3.1	3.5	4.5	6.4	1.6	118N以上
P3550	W・B	3.6	2.7~3.6	3.5	5.0	6.4	1.6	118N以上
P3555	W・B	3.6	3.2~4.1	3.5	5.5	6.4	1.6	118N以上

品番	色	寸法(mm) 穴径φ	板厚t	φd	L	φD	A	抜去力
P3560	W・B	3.6	3.7~4.6	3.5	6.0	6.4	1.6	118N以上
P3570	W・B	3.6	4.7~5.6	3.5	7.0	6.4	1.6	118N以上
P3580	W・B	3.6	5.7~6.6	3.5	8.0	6.4	1.6	118N以上
P4040	W・B	4.1	1.4~2.4	4.0	4.0	8.0	1.8	196N以上
P4050	W・B	4.1	2.5~3.5	4.0	5.0	8.0	1.8	196N以上
P4060	W・B	4.1	3.5~4.5	4.0	6.0	8.0	1.8	196N以上
P4070	W・B	4.1	4.5~5.5	4.0	7.0	8.0	1.8	196N以上
P4080	W・B	4.1	5.5~6.5	4.0	8.0	8.0	1.8	196N以上
P4090	W・B	4.1	6.5~7.5	4.0	9.0	8.0	1.8	196N以上
P4100	W・B	4.1	7.5~8.5	4.0	10.0	8.0	1.8	196N以上
P4120	W・B	4.1	9.5~10.5	4.0	12.0	8.0	1.8	196N以上
P5045	W・B	5.1	1.5~2.5	5.0	4.5	9.0	2.2	245N以上
P5055	W・B	5.1	2.5~3.5	5.0	5.5	9.0	2.2	245N以上
P5065	W・B	5.1	3.5~4.5	5.0	6.5	9.0	2.2	245N以上
P5075	W・B	5.1	4.5~5.5	5.0	7.5	9.0	2.2	245N以上
P5085	W・B	5.1	5.5~6.5	5.0	8.5	9.0	2.2	245N以上
P5095	W・B	5.1	6.5~7.5	5.0	9.5	9.0	2.2	245N以上
P5105	W・B	5.1	7.5~8.5	5.0	10.5	9.0	2.2	245N以上
P6060	W・B	6.1	2.5~4.0	6.0	6.0	12.0	2.5	294N以上
P6080	W・B	6.1	4.0~5.5	6.0	8.0	12.0	3.0	294N以上

ファスナー

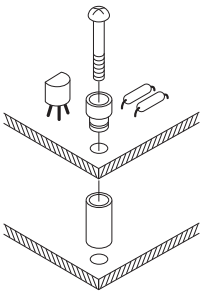

商品特長

- 基板への位置決めやはめ込み、ビス止めまでが簡単、スピーディに行えます。
- ビスが直接基板にあたらないので、基板や回路に損傷を与えません。
- カラーの差し替えで、高さ調整が自在です。
- 耐衝撃性をはじめ耐クリープ性、耐疲労性、耐熱性、耐薬品性などが優れています。

UL94HB(ABS)取得材料使用
材質:ABS(標準色)
色:ナチュラル
UL94V-O(ポリカーボネイト)取得材料使用
材質:ポリカーボネイト(耐熱品)
色:黒(型式の後にBが付きます)

メーカー 名取製作所　商品名 NB／TBシリーズ

N B-300(3mmネジ用ブッシュ)

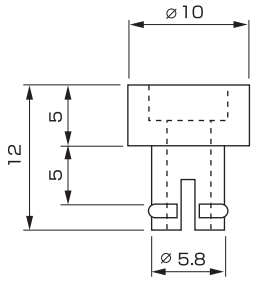

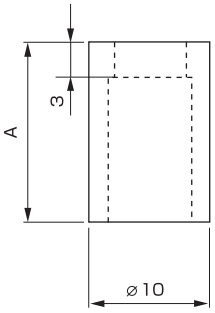

N B-400(4mmネジ用ブッシュ)

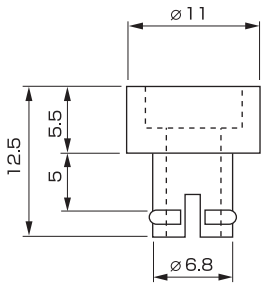

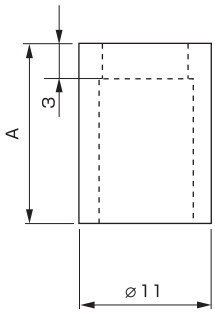

T B-300(3mmネジ用ブッシュ・Tタイプ)

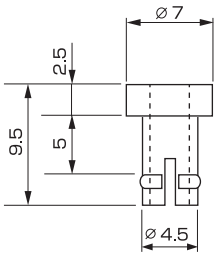

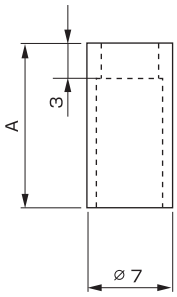

製品仕様表

ブッシュ品番		型　式	A(mm)	梱包単位
Nタイプ	N B-300 (3mmネジ用)	NA-305	5.7	200
		NA-307	7.5	200
		NA-310	10.0	200
		NA-315	15.0	200
		NA-320	20.0	100
Nタイプ	N B-400 (4mmネジ用)	NA-405	5.7	200
		NA-407	7.5	200
		NA-410	10.0	200
		NA-412.5	12.5	200
		NA-415	15.0	100
		NA-420	20.0	100
Tタイプ	T B-300 (3mmネジ用)	TA-305	5.7	200
		TA-307	7.5	200
		TA-309.5	9.5	200
		TA-310	10.0	200
		TA-311	11.0	200
		TA-312	12.0	200
		TA-312.7	12.7	200
		TA-314	14.0	200
		TA-316.8	16.8	200
		TA-320	20.0	200
		TA-329	29.0	200

●商品のご注文・お問い合わせは
TEL :03-5831-5410
FAX :03-5831-5402
MAIL:info@morimiya.co.jp
WEB :https://morimiya.co.jp

ファスナー

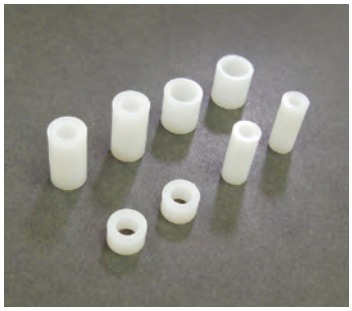

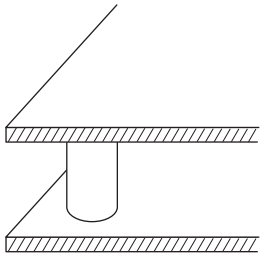

商品特長

- ■基板の支柱にお使いいただけます。
- ■スペーシング高さが選べる、豊富なサイズバリエーションです。
- ■材料はポリアセタール樹脂を使用。耐熱性、耐薬品性に優れています。
- ■標準品以外の寸法も受注生産します（受注単位：1000個）。

材質:ポリアセタール樹脂
色:ナチュラル

メーカー 名取製作所　　商品名 PSシリーズ

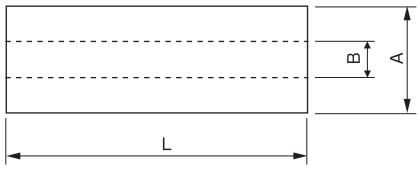

製　品　名	型　名	A(mm)	B(mm)	L(mm)
プラスチックサポート	PS-300タイプ	6.0	3.1	別表
プラスチックサポート	PS-400タイプ	8.0	4.5	別表
プラスチックサポート	PS-600タイプ	9.0	6.2	別表

梱包単位:200個

製品仕様表

PS-300タイプ				PS-400タイプ		PS-600タイプ	
型　番	L(mm)	型　番	L(mm)	型　番	L(mm)	型　番	L(mm)
PS-301	1.0	PS-309	9.0	PS-403	3.0	PS-605	5.0
PS-302	2.0	PS-309.5	9.5	PS-404	4.0	PS-608	8.0
PS-303	3.0	PS-310	10.0	PS-405	5.0	PS-608.5	8.5
PS-303.7	3.7	PS-311	11.0	PS-408	8.0	PS-610	10.0
PS-304	4.0	PS-312	12.0	PS-410	10.0	PS-615	15.0
PS-304.5	4.5	PS-313	13.0	PS-412.5	12.5	PS-617	17.0
PS-305	5.0	PS-314	14.0	PS-415	15.0	PS-620	20.0
PS-305.5	5.5	PS-315	15.0	PS-420	20.0	PS-630	30.0
PS-306	6.0	PS-316	16.0	PS-430	30.0	PS-650	50.0
PS-306.5	6.5	PS-318	18.0	PS-450	50.0		
PS-307	7.0	PS-320	20.0				
PS-307.5	7.5	PS-330	30.0				
PS-308	8.0	PS-350	50.0				
PS-308.5	8.5						

梱包単位:200個

■ 品番検索

品　番	製　品　名	掲載ページ
イラックス	非収縮／イラックスチューブA	43
コルゲート	非収縮／COT(FR)	44
ｼﾘｺｰﾝﾜﾆｽｶﾞﾗｽ編組	非収縮／SSG·ESG	45·46
スミチューブ	熱収縮／A·C·FZ·F2Z·W3F2·V·K·K2·B2	13～18
ｽﾊﾟｲﾗﾙﾁｭｰﾌﾞ	非収縮／ナイロン／SA	48
ｽﾊﾟｲﾗﾙﾁｭｰﾌﾞ	非収縮／ポリエチレン／SE	47
ｽﾊﾟｲﾗﾙﾁｭｰﾌﾞ	非収縮／フッ素樹脂STF	48
ﾅｲﾛﾝｽﾘｰﾌﾞ	非収縮	49
鉛フリー	非収縮／マーキングチューブ	39
ヒシチューブ	熱収縮／VW(CE)	21
ヒシチューブ	熱収縮／IE	22
ビニタイ	PVC	75
ビニタイ	PET	76
マークバンド	VS·S·N·L	93
ｵﾌﾟﾄﾏｰｸﾊﾞﾝﾄﾞ	VS·S·N	94
0～9		
*号	バンド／バインダー	65
21□□□□	コネクトスリーブ	109
22□□□□	コネクトスリーブ	109
23□□□□	コネクトスリーブ	110·111
24□□□□	コネクトスリーブ	112
25□□□□	コネクトスリーブ	112
A		
ABM	固定具	68
B		
B	ショーティーブッシング	87
BS	固定具	70
C		
CB	バンド／コードバンド	65
COT	非収縮／コルゲートチューブ	44
D		
DP	ドームプラグ	89
DP	DPクリップ	100
DKN	NKクランプ	96
DKS	NKSクランプ	97
E		
ESG	非収縮／シリコーンワニスガラス編組	46
EVO7SP	結束工具	71
EXLON	非収縮／PVC ULチューブ	29·30
EXLON	非収縮／PVC AH105チューブ	31
EXLON	非収縮／PVC Jチューブ	32
EXLON	非収縮／PFAチューブ	33
EXLON	非収縮／PVC スチロール非移行チューブ	34
EXLON	非収縮／PVC ソフトチューブ	35
EXLON	非収縮／PVC 軟質PVCホース	36
EXLON	非収縮／フローリンクチューブ　NHX-125	37
EXLON	非収縮／フローリンクチューブ　NHX-105	38

品　番	製　品　名	掲載ページ
F		
F	Fクランプ	100
FEP	非収縮／ジュンフロン	41
G		
GT*	結束工具	74
K		
K	スナップブッシング	88
L		
L	マークバンド／L	93
LWS	ロッキングワイヤーサドル	99
M		
MB	固定具	67
ME	エッジング	79
MG	自在ブッシュ	80
MK	結束工具	72
MLT	バンド／ステンレスタイプ	63
MSG	グロメット	79
MT	非収縮／MTスリーブ	49
N		
N	マークバンド／VS·S·N	93
N	オプトマークバンド／VS·S·N	94
NA	ファスナー	117
NF/NFL	熱収縮／ジュンフロン	27·28
NK	ナイロンクリップ	95
NPE	熱収縮／ニシチューブ	23·24
NPM	熱収縮／ニシチューブ	23·24
NPN	熱収縮／ニシチューブ	23·24
O		
OCB	オープンクローズドブッシング	87
OS	ワンタッチスリーブ	107
OF	ワンタッチスリーブ	108
P		
P	コードキープ	103
P	バンド／ビーズバンド	66
P	ブッシュリベット	116
PA	パチップル	101
PLC	バンド／ネジ止めタイプ	61
PL	パチップル	102
PLT	バンド／標準タイプ(71～199mm)	53
PLT	バンド／標準タイプ(200～299mm)	55
PLT	バンド／標準タイプ(300mm以上)	57
PLWP	バンド／ブッシュ固定タイプ	59
PS	ファスナー	118
R		
R	工具／プライヤー	84
RT	バンド／ブッシュ固定タイプ	59
RS	非収縮／シリコンチューブ	42
RSPLS	サーキットボード·スペーサー	114
RSPS	サーキットボード·スペーサー	114

●商品のご注文·お問い合わせは
TEL :03-5831-5410
FAX :03-5831-5402
MAIL:info@morimiya.co.jp
WEB :https://morimiya.co.jp

品　番	製　品　名	掲載ページ
S		
S	マークバンド／VS·S·N	93
S	オプトマークバンド／VS·S·N	94
SB	スナップブッシング	86
SEMT	非収縮／マーキングチューブ	40
SG	バンド／標準タイプ(71～199mm)	54
SG	バンド／標準タイプ(200～299mm)	56
SG	バンド／標準タイプ(300mm以上)	58
SG	バンド／プッシュ固定タイプ	60
SG	バンド／ネジ止めタイプ	62
SKB	バンド／標準タイプ(71～199mm)	54
SKB	バンド／標準タイプ(200～299mm)	56
SKB	バンド／標準タイプ(300mm以上)	58
SKB	バンド／プッシュ固定タイプ	60
SKB	バンド／ネジ止めタイプ	62
SKM	固定具	69
SMT	バンド／ステンレスタイプ	64
SPLSN	サーキットボード·スペーサー	113
SPSN	サーキットボード·スペーサー	113
SR	ストレインリリーフブッシング	81～83
SR	ライトアングルストレインリリーフブッシング	87
SS	熱収縮／スミシール　防水型圧着スリーブ	19·20
SSG	非収縮／シリコーンワニスガラス編組	45·46
ST	熱収縮／DG(UL)·DG·HT	25·26
STB	バンド／ステンレスタイプ	63
T		
T	バンド／標準タイプ(71～199mm)	53
T	バンド／標準タイプ(200～299mm)	55
T	バンド／標準タイプ(300mm以上)	57
T	バンド／プッシュ固定タイプ	59
T	バンド／ネジ止めタイプ	61
TA	ファスナー	117
TCV	TCVキャップ	115
TY*	バンド／標準タイプ(71～199mm)	54
TY*	バンド／標準タイプ(200～299mm)	56
TY*	バンド／標準タイプ(300mm以上)	58
TY	バンド／ネジ止めタイプ	62
T525	結束工具	73
U		
UB	ユニバーサルブッシング	88
UL	ULクランプ	98
V		
VS	マークバンド／VS·S·N	93
VS	オプトマークバンド／VS·S·N	94
Y		
YLS	バンド／ステンレスタイプ	64

■電磁波ノイズ対策製品　EMC PRODUCTS

電波吸収プロダクツ

製品名

FLEXON®電波吸収シート　FX-NH,NHGシリーズ
FLEXON®電波吸収,RFID兼用シート　FX-SRAシリーズ

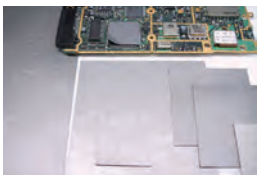
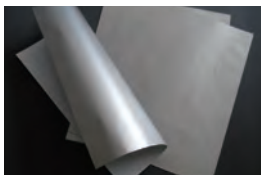

EMCフェライトコア

製品名

スリーブクランプコア　FCAシリーズ
スリーブクランプコア　MSFCシリーズ
トロイダルクランプコア　MTFCシリーズ
ナイロンクランプコア　MTCNシリーズ
スリーブコア　RIシリーズ
トロイダルコア　TRシリーズ
フラットコア　SSC/FPCシリーズ
ハイパーフェライト　HFLシリーズ
低周波用コア　MNシリーズ

●商品のご注文・お問い合わせは
TEL :03-5831-5410
FAX :03-5831-5402
MAIL:info@morimiya.co.jp
WEB :https://morimiya.co.jp

EMIシールディングガスケット

製品名

シュレーゲル
エクセレント　SGKHシリーズ
金属両立性
スティックフィンガー
フォールドオーバー
スロットマウント
クリップフィンガー
ツィスト
クリップオンツィスト
シンメトリカル スロット シールディング

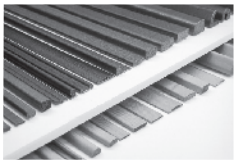

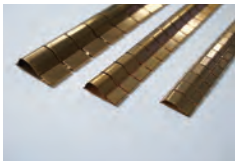
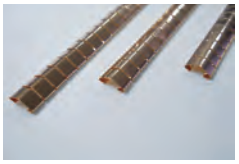

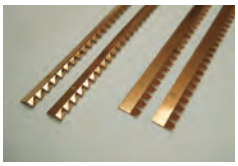

関連製品

製品名

エンボス銅箔テープ　T262
編組シールド

※詳しくは当社営業担当までご確認ください。

MEMO

社是

自由なき所に常に我あり

MORIMIYA >> 会社案内

24年 7月

会社情報

商号	森宮電機株式会社 MORIMI-YA ELEC-TRIC CO., LTD.
代表者	岡野 和宏
沿革	1967/08 個人名義にて森宮電機を設立 1968/04 資本金50万円をもって森宮電機株式会社とする 1981/06 資本金200万円に増資 1982/06 資本金500万円に増資 1985/07 資本金1,000万円に増資 1985/11 資本金2,000万円に増資 1989/12 資本金4,000万円に増資 1990/03 厚木営業所増設 1994/06 資本金8,000万円に増資 1996/05 資本金10,000万円に増資 2023/01 本社を足立区保木間に移転 2025/10 厚木営業所を本社へ統合
取引銀行	朝日信用金庫 江北支店 三菱UFJ銀行 千住中央支店 みずほ銀行 神田支店 三井住友銀行 千住支店 りそな銀行 神田支店

本社	〒121-0064 東京都足立区保木間1丁目10番1号 TEL:03-5831-5410 FAX:03-5831-5402 問合せメールアドレス:info@morimiya.co.jp
WEBページ	https://morimiya.co.jp
販売目的	電気部品の販売 電機機構部品の販売 合成樹脂製造販売 ケーブルアクセサリーの部品 その他全各号に附帯する一切の業務

周辺地図

出展:地理院地図(https://maps.gsi.go.jp)をもとに作成

社屋外観

交通機関

・東武スカイツリーライン、東京メトロ日比谷線の竹ノ塚駅から
1. 東武バスセントラル【竹17】系統に乗車(1時間に2～3本) 保木間一丁目下車徒歩約2分(150m前後)
2. 都営バス【北47】系統に乗車(1時間に5～6本) 六月町下車徒歩約5分(350m前後)
・つくばエクスプレス六町駅から
1. 東武バスセントラル【竹17】系統に乗車(1時間に2～3本) 保木間一丁目下車徒歩約2分(150m前後)

※お車でのご来社には近くのコインパーキング等をご利用ください。

森宮電機はお客さまニーズに応える進化を21世紀も続けます。

http://www.morimiya.co.jp

- チューブ類
- ケーブル結束システム
- ブッシュ類
- クランプ＆クリップ類
- ディップ製品&ファスナー類

森宮電機株式会社

住所：〒121-0064 東京都足立区保木間1丁目10番1号

TEL：03-5831-5410　　FAX：03-5831-5402

WEBサイト：https://morimiya.co.jp

問合せ用メールアドレス：info@morimiya.co.jp

●商品のご注文・お問合せは

□TEL：03-5831-5410

●当カタログの製品は性能向上のため予告なく仕様・寸法を変更する事があります。

著作者　：森宮電機株式会社
発行元　：森宮電機株式会社
初版発行日：2013/02/01
版数　：第 2 版(2025/12/23 更新)

配線資材総合カタログ

森宮電機株式会社